GERARDI

MADE IN ITALY

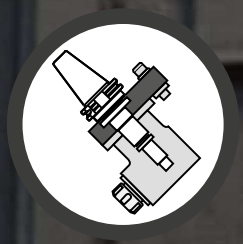

1

Integral angle heads series!

CLASSIC LINE

Teste Angolari / *Angle heads*

1

INDICE - INDEX

ATC - AUTOMATIC TOOL CHANGE

		pages
LIGHT		
GL90-7		from 1.10 to 1.13
GL90-10		
GL90-16		
GTU-10		
MINI		
GM90-3 300 S	NEW	from 1.14 to 1.17
GM90-3 300	NEW	
GM90-3 200	NEW	
GM90-3 100	NEW	
SLIM		1.18
GS90-2	NEW	
STD 90°		
G90-5 / 5L		from 1.19 to 1.33
G90-7 / 7L		
G90-10 / 10L		
G90-16 / 16L		
G90-20 / 20L		
G90-30 / 30L		
G90-S40 / S40L		
G90-S40L.280		
EXTENDED		
G90-10L.240	NEW	from 1.34 to 1.37
G90-16L.270	NEW	
G90-20L.332	NEW	
G90-30L. 287		

		pages
GMU		
GMU-13 / 13L		from 1.38 to 1.41
GMU-16		
GMU-20		
DOUBLE		
G90-16 2U / 16L 2U		from 1.42 to 1.47
G90-20 2U / 20L 2U		
G90-30 2U / 30L 2U		
OFFSET		
GR90-5		from 1.48 to 1.52
GR90-10		
GR90-16		
GR90-20	NEW	
GR90-S40		
ACCESSORIES		
OPZIONE REFRIGERANTE INTERNO MODULAR QUICK CHANGE ADAPTORS		from 1.84 to 1.93
OPZIONE DOPPIA USCITA DOUBLE OUTPUT OPTION		
GHIERE RECOOL RECOOL NUTS		
ESEMPIO SCHEDA DI COLLAUDO INSPECTION SHEET EXAMPLE		
SISTEMA ANTIROTANTE MULTIPOINT MULTIPOINT ANTIROTATION SYSTEM		
ESEMPIO DI MONTAGGIO MOUNTING EXAMPLE		
STOP-BLOCK STOP-BLOCK		
GRUPPO ANTIROTANTE ANTI-ROTATION GROUP		
GRUPPO PERNO SPECIALE SPECIAL PIN GROUP		

GERARDI
Classic Line - ANGLE HEADS

1

INDICE - INDEX

MTC - MANUAL TOOL CHANGE

	pages
STD 90°	
G90-5 / 5L	from 1.55 to 1.65
G90-7 / 7L	
G90-10 / 10L	
G90-16 / 16L	
G90-20 / 20L	
G90-30 / 30L	
XL	
G90-S40 / S40 XL	from 1.66 to 1.70
G90-S40 XLxx	
G90-S50	
G90-S50 XLxx	
GMU	
GMU-16	from 1.71 to 1.75
GMU-20	
GMU-S40-125	
GMU-S40	
GMU-S50	

	pages
DOUBLE	
G90-16 2U / 16L 2U	from 1.76 to 1.81
G90-20 2U / 20L 2U	
G90-30 2U / 30L 2U	
ACCESSORIES	
OPZIONE REFRIGERANTE INTERNO MODULAR QUICK CHANGE ADAPTORS	from 1.94 to 1.100
CONI / FLANGE / PROLUNGHE SHANKS / FLANGES / EXTENSIONS	
ESEMPIO SCHEDA DI COLLAUDO INSPECTION SHEET EXAMPLE	
ESEMPIO DI MONTAGGIO MOUNTING EXAMPLE	
PINZE / GHIERE / CHIAVI COLLETS / NUTS / WRENCHES	
CAMBI RAPIDI MODULARI 2.0 MODULAR QUICK CHANGE 2.0	

Teste Angolari / *Angle Heads*

CLASSIC LINE

Cono e Albero Integrali - Integral Shank & Shaft !

Velocità / High-speed
10.000 Rpm

Internal coolant
fino a / Up to
70Bar

from 1.10 to 1.52

SERIE ATC / ATC SERIES

E' la linea di teste adatte ai centri di lavoro, trasportabile automaticamente dal magazzino utensili al mandrino e viceversa. Corpo testa orientabile di 360° su ASSE MANDRINO. Quando la testa non è in posizione di lavoro, un sistema di aggancio impedisce la rotazione del cono rispetto al corpo testa. Una caratteristica primaria delle teste Classic - ATC è l'albero centrale realizzato in un solo pezzo con il cono di attacco, per offrire la massima rigidità. Recentissima novità è il perno di fermo intercambiabile.

This range of heads is designed to be used on machining centres and can be automatically tranferred from the tool magazine to the machine spindle and back. Angle head body adjustable at 360° on SPINDLE AXIS. This allows easy adjustment of the drive taper and head relative to arrester block mounted on the front of the machining centres' spindle housing. When the head is unloaded from the machine spindle, a safety latch prevents the drive taper from rotating. A major feature of the Classic ATC heads is the main input shaft which is integral with the drive taper to ensure maximum rigidity. The last news is the interchangeable positioning pin.

from 1.55 to 1.81

SERIE MTC / MTC SERIES

E' la linea di teste adatte a macchine utensili tradizionali e da fissare al mandrino tramite flangiatura. La cava a "T" ricavata sulla flangia universale permette un facile posizionamento del corpo testa sui 360° intorno al suo asse verticale. Un sistema modulare componibile, rende possibile variare la lunghezza del corpo testa aggiungendo l'elemento di prolunga. Modulo di prolunga, coni e flangia universale sono modulari e quindi intercambiabili su tutti i corpi testa appartenenti allo stesso ordine di grandezza.

This is a range of heads for traditional machine tools with flange attachment. The T-slot on the universal flange facilitates positioning the head 360° around its vertical axis. The modular system makes it possible to extend the lenght of the body by additing a spacer.The extension spacer, drive tapers and universal flange are modular and therefore interchangeable among all the heads of similar size.

Prolunga / Extension

Albero & Cono integrale
Integral shank & shaft

Albero con cono di attacco integrale (cementato, temprato e rettificato) per garantire la massima rigidità

Main shaft is one solid piece with the drive input taper, case hardened and ground, to ensure maximum rigidity

Cuscinetti ABEC 9
ABEC 9 Ball Bearings

Ciascun albero di trasmissione è supportato da una coppia di cuscinetti a contatto obliquo, precaricati in classe di precisione ABEC 9 e lubrificati con grasso a vita

Shafts supported by sets of super precision pre-loaded angular contact bearings with Long Life grease lubrification and ABEC 9 accuracy rating

Corpo Principale
Main Body

Corpo testa orientabile a 360° con pressurizzazione interna. In acciaio trattato, massima rigidità e resistenza alla corrosione. Minima dilatazione termica

Treated steel head body with 360° position and internal air pressure, maximum rigidity and corrosion resistant. Minimum thermal expansion

Ingranaggi Gleason
Gleason Gears

Ingranaggi conici spiroidali in materiale ad alta resistenza, rettificati per garantire minore riscaldamento e rumorosità ed elevato numero di giri. Calcolo computerizzato della coppia conica degli ingranaggi (gleason): più denti in presa, più coppia in uscita, maggior numero di ore di lavorazione, rumorosità quasi assente.

Ground spiral bevel gears in the highest performance materials able to guaranteed less warming and noise and the highest Rpm. Computerized computation of the data of the set gears more than one tooth working during mesch, more power transmitted, longer gear life, almost no noise

GERARDI
Classic Line - ANGLE HEADS

1

In continuo sviluppo, la gamma di teste Classic Line, è oggi composta da 197 modelli completamente compatibili con la Linea Evolution e con qualunque macchina sul mercato grazie all'ampia gamma di coni disponibili. L'obiettivo è sempre lo stesso: Ottimizzare i cicli, semplificare e migliorare sempre di più la qualità di qualsiasi tipo di lavorazione su centri orizzontali & verticali. Le Teste Angolari Gerardi della linea Classic nascono da solide basi tecniche e dall'esperienza maturata da oltre 45 anni trascorsi al fianco dei nostri clienti durante i quali abbiamo risolto i problemi più variegati cercando la soluzione migliore e garantendo sempre l'elevata qualità ed affidabilità dei nostri prodotti.

The Classic Line Angle Heads range is constantly evolving and it currently consists of 197 items, all compatible with both Evolution Line Angle Heads and all machining centres on the market thanks to the wide range of shanks available. Our goal is always the same: optimizing the production chain by simplifying and improving more and more every type of operation on horizontal and vertical machining centres. The new Classic line of Gerardi angle heads has been designed from a technical base derived from more than 40-years-experience in solving thousands of production problems, finding optimum solutions and always guaranteeing the highest product quality.

SCAN IT TO WATCH THE
VIDEO PRESENTATION

1 YEAR WARRANTY

Linea di teste angolari integrali!
Integral angle heads series!

Uscite regolabili GMU
Operazioni orizzontali, verticali e angolari con una sola testa.
Uscita completamente regolabile con angolazione 0° a 90
GMU Adjustable Output
Vertical, horizontal and angular machining operations with one angle head only. Fully adjustable output 0° to 90°

Intercambiabili per un utilizzo su più centri di lavoro
Interchangeable to fit any machine spindle.

Refrigerante10BAR attraverso il perno
Standard 10BAR coolant through the pin

Manipoli ad Angolo
90° Angle Spindle

PASSAGGIO REFRIGERANTE - COOLANT TYPES:

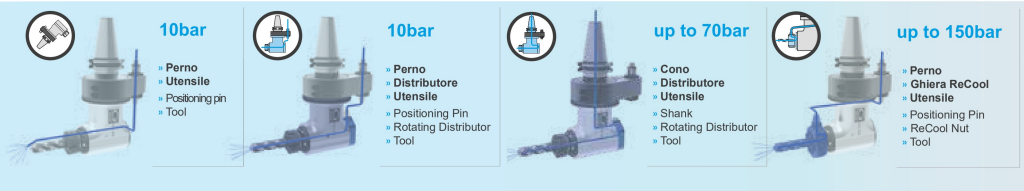

Novità / *News*

NEW 2023

Classic Line

Nuovi Modelli di Teste Angolari Integrali

New Types of Integral Angle Heads

MINI90° SERIES

La nuova serie di teste angolari con manipolo ad angolo intercambiabile per lavorazioni con utensile da Ø1,6 a Ø3

New series of angle heads with interchangeable angle spindle for machinings with Ø1,6 to Ø 3

EXTENDED SERIES

La serie di teste angolari EXTRA LUNGHE con torretta riportata.

New EXTENDED series angle heads with reported turret.

SLIM SERIES

Nuovo modello di testa standard a 90° per MICRO lavorazioni in ingombri minimi

New standard 90° head type for MICRO machining in minimum overall spaces

OFFSET SERIES

Nuova gamma di teste disassate con refrigerante interno fino a 70bar.

New offset heads range with internal coolant up to 70 bar.

Esempi applicativi / Applications examples

Linea Classic

Teste angolari integrali serie ATC (Cambio utensile automatico)

Integral angle heads ATC series (Automatic tool change)

MINI90° SERIES

La nuova serie di teste angolari con manipolo ad angolo intercambiabile per lavorazioni in ingombri minimi

New series of angle heads with interchangeable angle spindle for machining in minimum overall spaces

EXTENDED SERIES

La serie di teste con torretta riportata ideale per fresature, forature e maschiature in profondondità.

The angle head series with reported turret for deep milling, drilling and tapping.

COOLANT SERIES

La serie di teste angolari con passaggio refrigerante diretto dal mandrino, uscita utensile fino a 70bar

Angle heads series with coolant input directly from machine spindle and output through the tool up to 70bar

GMU SERIES

La serie di teste angolari con angolazione regolabile da 0 a 90°. Spina di posizionamento rapido (Step 15°)

Angle heads series with adjustable angle from 0 to 90°. Quick positioning pin (Step 15°)

DOUBLE SERIES

La serie di teste angolari ideali per fresature, forature e maschiature attraverso 2 mandrini contrapposti di 180°

Angle Heads series for milling drilling and tapping through 2 opposite outputs

OFFSET SERIES

Testa angolari disassate per lavorazioni in spazi ristretti con opzione passaggio refrigerante dal cono, uscita utensile 70 BAR

Offset series for machining in narrow spaces with coolant input directly from machine spindle and output through the tool at 70 BAR

SIMBOLOGIA DATI TECNICI
TECHNICAL DATA LOGOS

Rapporto trasmissione Ratio	**Numero di giri** Revolutions per minute Rpm	**Carico assiale** Axial load N	**Coppia** Torque Nm	**Peso** Weight Kg	**Uscita** Output Ø	**Maschio** Tapping M	**Pinza** Collet Ø

INDICE OPZIONI
OPTIONS INDEX

OPZONI OPTIONS		**Manipolo ad angolo** Angular chuck	Angular chuck	**Spina per posizionamento rapido** Quick positioning pin	**Prolunga per manipolo ad angolo** Extension for angular chuck	**Lunghezze speciali** Special lenght	**Flangia Multipoint** Multipoint flange
PASSAGGIO REFRIGERANTE COOLANT			**Attaverso il perno** Through the Pin **10bar** (standard) ROTAZ. a SECCO DRY RUNNING √	**Perno » Distrib » Utensile** Pin » Distributor » Tool **10bar** ROTAZ. a SECCO DRY RUNNING √	**Cono » Distrib » Utensile** Shank » Distributor » Tool **30 / 40 / 70bar** ROTAZ. a SECCO DRY RUNNING NO	**Distributore » Utensile** Distributor » Tool **10bar** ROTAZ. a SECCO DRY RUNNING √	**Perno » Ghiera » Utensile** Pin » Distrib » Tool **ReCool NUT**
USCITA OUTPUT	**Uscita ER** ER output	**Uscita HSK** HSK output	**Uscita ISO** ISO output	**Uscita portafresa** Shell mill holder output	**Uscita WELDON** WELDON output	**Uscita C.** C. output	**Doppia uscita** Double ouput

GERARDI
Classic Line - ANGLE HEADS

1

ATC SERIES
AUTOMATIC TOOL CHANGE

INGRANAGGI - GEARS

Ingranaggi Gleason con evolvente rettificato massime performances e minori vibrazioni

Gleason ground spiral bevel gears maximum performances and minimum vibration

STOP BLOCK

Con bussola cementata e guarnizione

With case hardened bushing and gasket

CUSCINETTI - BEARINGS

Cuscinetti a sfera a contatto obliquo in classe di precisione ABEC 9

Angular contact preloaded ball bearings of precision class ABEC 9

DESIGN

Il Design compatto, insieme alle specifiche descritte, consente: alte perfomances, elevate velocità, lunga durata degli utensili.

The Compact design, along with mentioned specifications, allows: highest performances, high speeds, long tools life

Albero integrale con cono cementato, temprato, rettificato

Integral case hardened and ground shank and shaft

Perno di riferimento con sbloccaggio automatico del porta utensile

Positioning pin with automatic tool release

Gruppo antirotante modulare

Modular antirotation group

Anello graduato

Graduated ring

Passaggio refrigerante 10BAR attraverso il perno

Standard 10BAR coolant through the pin

USCITE - OUTPUTS:

- Portapinza ER (standard)
- Weldon
- Portafresa
- Speciale

- ER collet (standard)
- Weldon
- Shell mill holder
- Special

Corpo testa orientabile a 360° con pressurizzazione interna.
In acciaio trattato, massima rigidità e resistenza alla corrosione.
Minima dilatazione termica.

Treated steel head body with 360° position and internal air pressure, maximum rigidity and corrosion resistant.
Minimum thermal expansion.

Ciascun albero di trasmissione supportato da cuscinetti a contatto obliquo, che garantiscono rotazioni dell'albero-cono e dell'uscita portautensile entro 0,01 mm
Each transmission shaft is supported by slanting bearings that ensure the shaft with shank and the toolholder output rotations within 0,01mm.

GL90-7

TYPE 0

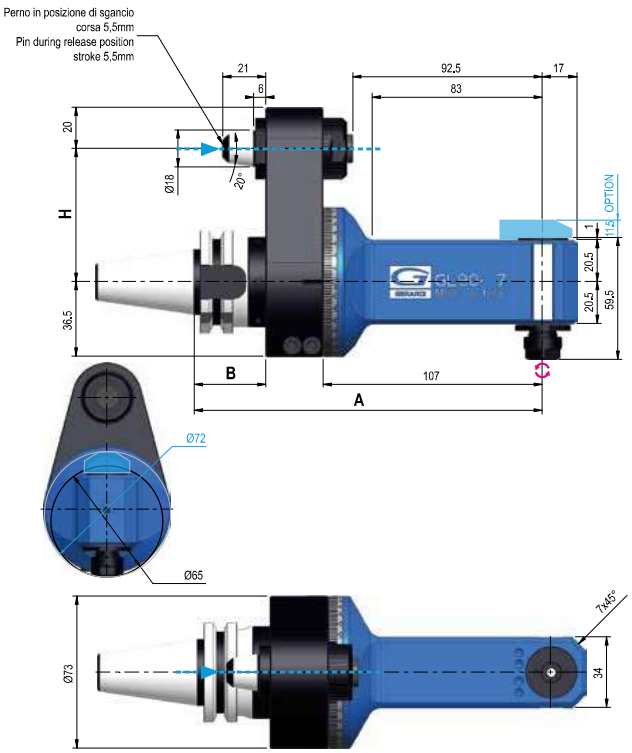

Dati tecnici - Technical data

Ratio 1:1		ISO / BT 30 Kg 2,2 ISO / BT 40 Kg 2,7	
Rpm 10.000		Ø 7	
N 120		M 6	
Nm 5		ER11 Ø1/7	

Senso di rotazione Contrario al mandrino - Direction of rotation Opposite to the machine spindle

Coni - Shanks		SK DIN 69871		CAT ANSI B5.50		BT MAS 403		HSK DIN 69893
Grandezza - Size	30	40	40	30	40	63		
Dual contact (Optional)								
H Standard	65 / 80	65 / 80	65 / 80	65 / 80	65 / 80	65 / 80		
H Optional 110								
A	170	170	170	165	170	177		
B	35	35	35	30	35	42		

IMBALLO & PESO - PACK WEIGHT:
Valigetta - Bag 5,5Kg

DOTAZIONE STANDARD - STANDARD EQUIPMENT
Valigetta / Stop block / Ghiera ER / Chiavi di servizio
Tubetto di grasso / Libro istruzioni
Special bag / Stop block / ER nut / Wrenches / Grease tube / Instruction book

OPZIONI - OPTIONS

REFR. - COOLANT - dal Perno - Pin through Max 10bar - 6000Rpm - **Dry running YES**
OUTPUT - Weldon Max Ø6
DOUBLE OUTPUT - ER11 - ER 8M

GERARDI LIGHT SERIES
Classic Line - ATC Series
ANGLE HEADS

GL90-10

TYPE 0

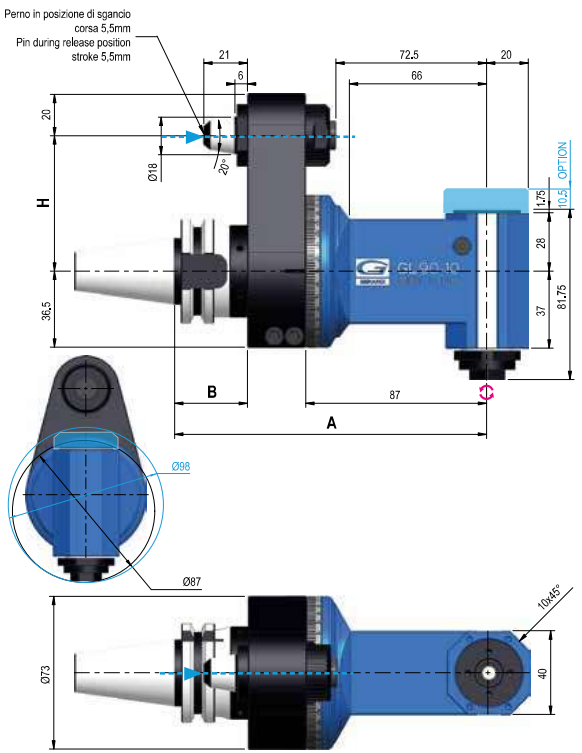

Dati tecnici - Technical data

Ratio 1:1		ISO / BT 40 Kg 2,4 ISO / BT 50 Kg 2,9	
Rpm 10.000		Ø 10	
N 250		M 8	
Nm 10		ER16 Ø1/10	

Senso di rotazione Contrario al mandrino - Direction of rotation Opposite to the machine spindle

Coni - Shanks		SK DIN 69871		CAT ANSI B5.50		BT MAS 403		HSK DIN 69893
Grandezza - Size	30	40	40	30	40	63		
Dual contact (Optional)								
H Standard	65 / 80	65 / 80	65 / 80	65 / 80	65 / 80	65 / 80		
H Optional 110								
A	150	150	150	145	150	157		
B	35	35	35	30	35	42		

IMBALLO & PESO - PACK WEIGHT:
Valigetta - Bag 6Kg

DOTAZIONE STANDARD - STANDARD EQUIPMENT
Valigetta / Stop block / Ghiera ER / Chiavi di servizio
Tubetto di grasso / Libro istruzioni
Special bag / Stop block / ER nut / Wrenches / Grease tube / Instruction book

OPZIONI - OPTIONS

REFR. - COOLANT - dal Perno - Pin through Max 10bar - 6000Rpm - **Dry running YES**
OUTPUT - Weldon Max Ø6

OUTPUT - Shell mill holder Ø13
OUTPUT - ER20
DOUBLE OUTPUT - ER11 - ER 8M

GL90-16

TYPE 1

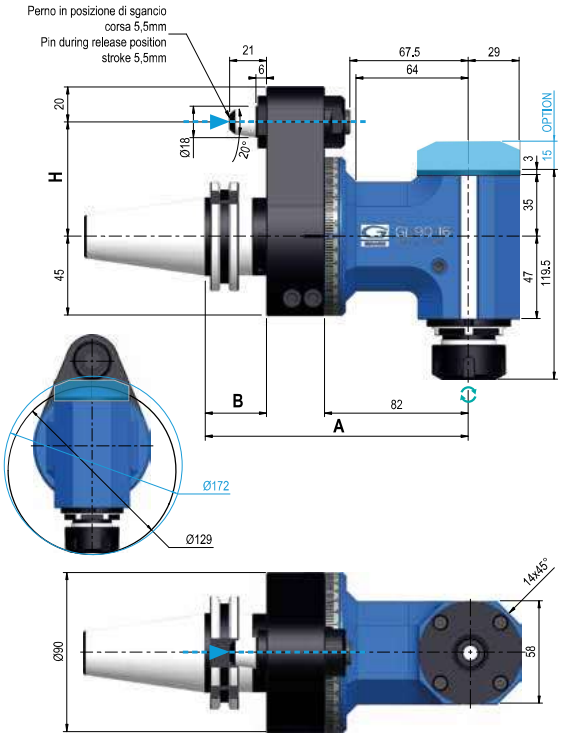

Dati tecnici - Technical data

Ratio 1:1		ISO / BT 40 Kg 4,3 ISO / BT 50 Kg 7,2	
Rpm 8.000		Ø 16	
N 510		M 12	
Nm 24		ER25 Ø1/16	

Senso di rotazione Uguale al mandrino - Direction of rotation Same as the machine spindle

Coni - Shanks	SK DIN 69871		CAT ANSI B5.50		BT MAS 403		HSK DIN 69893			C. ISO 26623		
Grandezza - Size	40	50	40	50	40	50	63	80	100	C5	C6	C8
Dual contact (Optional)												
H Standard	65 / 80	80	65 / 80	80	65 / 80	80	65 / 80	65 / 80	80	65 / 80	65 / 80	80
H Optional 110												
A	150	150	150	150	150	156	157	157	160	153	153	155
B	35	35	35	35	35	41	42	42	45	38	38	40

IMBALLO & PESO - PACK WEIGHT:
Valigetta - Bag 10,5Kg

DOTAZIONE STANDARD - STANDARD EQUIPMENT
Valigetta / Stop block / Ghiera ER / Chiavi di servizio
Tubetto di grasso / Libro istruzioni
Special bag / Stop block / ER nut / Wrenches / Grease tube / Instruction book

OPZIONI - OPTIONS

REFR. - COOLANT - dal Perno - Pin through Max 10bar - 4000Rpm - **Dry running YES**

REFR. - COOLANT - dal Cono - Shank through Max 40bar - 4000Rpm - **Dry running NO**

OUTPUT - Shell mill holder Ø16

OUTPUT - ER32

DOUBLE OUTPUT - ER25 - ER 16M

OUTPUT - Weldon Max Ø16

GTU-10

TYPE 0

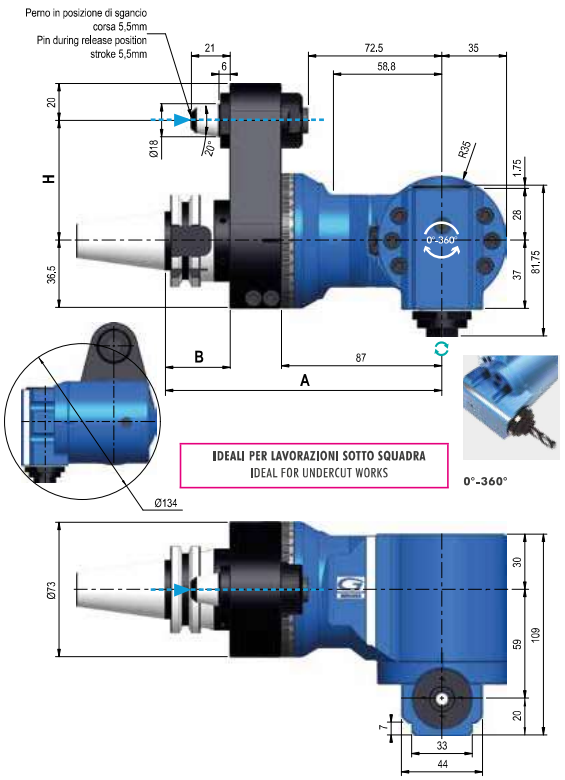

Dati tecnici - Technical data

Ratio 1:1		ISO / BT40 Kg 3,8	
Rpm 6.000		Ø 10	
N 250		M 8	
Nm 10		ER16 Ø1/10	

Senso di rotazione Uguale al mandrino - Direction of rotation Same as the machine spindle

Coni - Shanks	SK DIN 69871			CAT ANSI B5.50		BT MAS 403			HSK DIN 69893			C. ISO 26623		
Grandezza - Size	30	40	50	40	50	30	40	50	63	80	100	C5	C6	C8
Dual contact (Optional)														
H Standard	65 / 80	65 / 80	80	65 / 80	80	65 / 80	65 / 80	80	65 / 80	65 / 80	80	65 / 80	65 / 80	80
H Optional 110														
A	150	150	150	150	150	145	150	156	157	157	160	173	173	175
B	35	35	35	35	35	30	35	41	42	42	45	38	38	40

IMBALLO & PESO - PACK WEIGHT:
Valigetta - Bag 7Kg

DOTAZIONE STANDARD - STANDARD EQUIPMENT
Valigetta / Stop block / Ghiera ER / Chiavi di servizio
Tubetto di grasso / Libro istruzioni
Special bag / Stop block / ER nut / Wrenches / Grease tube / Instruction book

OPZIONI - OPTIONS

HIGH SPEED - 8000 Rpm

QUICK POSITIONING - Customized Angles

OUTPUT - Weldon Max Ø10

OUTPUT - ER20

GM90-3 300S TYPE 1

NEW 2023

Corpo - Body

MFC - 300S

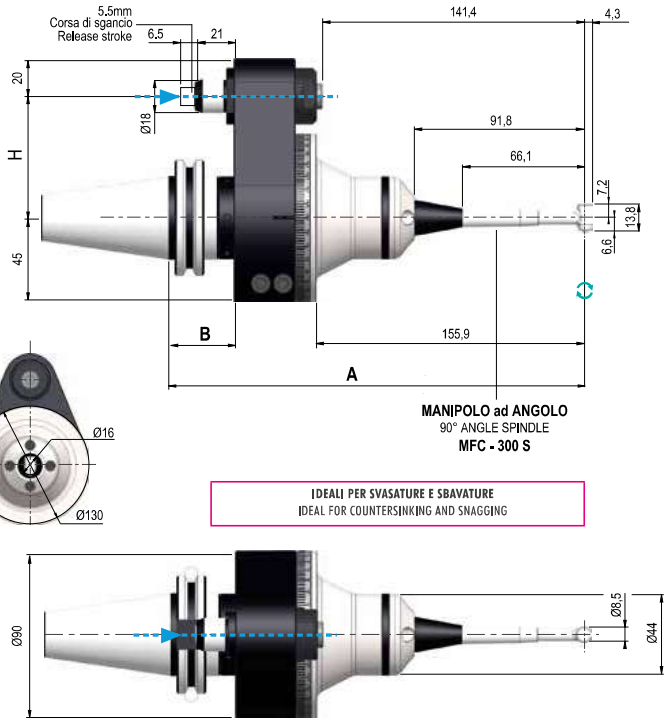

MANIPOLO ad ANGOLO
90° ANGLE SPINDLE
MFC - 300 S

IDEALI PER SVASATURE E SBAVATURE
IDEAL FOR COUNTERSINKING AND SNAGGING

Dati tecnici - Technical data

Reducion Ratio 1:-1	Kg 3,6
Rpm 15.000	Ø 1,6 Max
-	-
Nm 1	K252 Ø1,6

Senso di rotazione Uguale al mandrino - Direction of rotation Same as the machine spindle

Coni - Shanks	SK DIN 69871			CAT ANSI B5.50		BT MAS 403			HSK DIN 69893			C. ISO 26623		
Grandezza - Size	30	40	50	40	50	30	40	50	63	80	100	C5	C6	C8
Dual contact (Optional)														
H Standard	65 / 80	65 / 80	80	65 / 80	80	65 / 80	65 / 80	80	65 / 80	65 / 80	80	65 / 80	65 / 80	80
H Optional 110														
A	223,8	223,8	223,8	223,8	223,8	223,8	223,8	229,8	230,8	230,8	233,8	226,8	226,8	228,8
B	35	35	35	35	35	35	35	41	42	42	45	38	38	40

IMBALLO & PESO - PACK WEIGHT:
Valigetta - Bag 7Kg

DOTAZIONE STANDARD - STANDARD EQUIPMENT
Valigetta / Stop block / Ghiera ER / Chiavi di servizio
Tubetto di grasso / Libro istruzioni / Pinza K252 Ø1,6mm
Special bag / Stop block / ER nut / Wrenches / Grease tube
Instruction book / K252 Ø1,6mm collet

OPZIONI - OPTIONS

MANIPOLO - 90° ANGLE SPINDLE - RA-100
MANIPOLO - 90° ANGLE SPINDLE - IC-300
MANIPOLO - 90° ANGLE SPINDLE - RA-200
PROLUNGA - EXTENSION - CN-01 H=50,1 mm

GM90-3 300 TYPE 1

NEW 2023

Corpo - Body

IC - 300

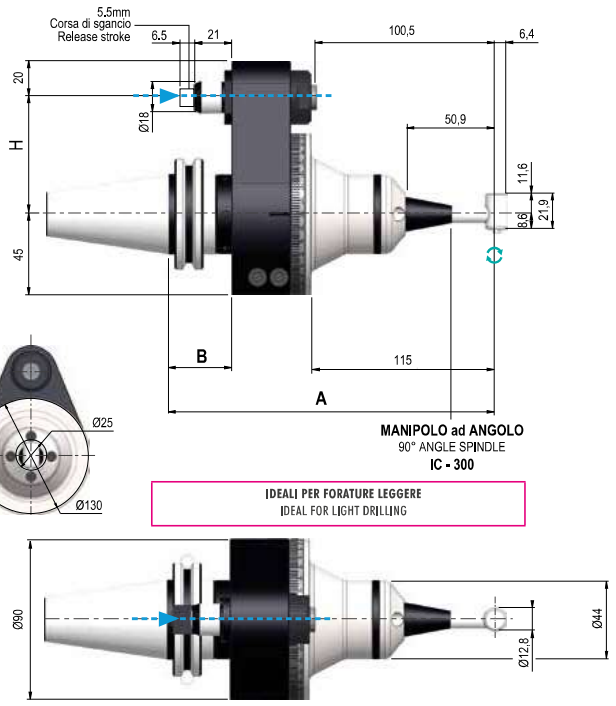

MANIPOLO ad ANGOLO
90° ANGLE SPINDLE
IC - 300

IDEALI PER FORATURE LEGGERE
IDEAL FOR LIGHT DRILLING

Dati tecnici - Technical data

Reducion Ratio 3/4	Kg 3,58
Rpm 15.000 / 11.250	Ø 3,175 Max
-	-
Nm 1	CHC Ø 1,6-3,175

Senso di rotazione Uguale al mandrino - Direction of rotation Same as the machine spindle

Coni - Shanks	SK DIN 69871			CAT ANSI B5.50		BT MAS 403			HSK DIN 69893			C. ISO 26623		
Grandezza - Size	30	40	50	40	50	30	40	50	63	80	100	C5	C6	C8
Dual contact (Optional)														
H Standard	65 / 80	65 / 80	80	65 / 80	80	65 / 80	65 / 80	80	65 / 80	65 / 80	80	65 / 80	65 / 80	80
H Optional 110														
A	183	183	183	183	183	183	183	189	190	190	193	186	186	188
B	35	35	35	35	35	35	35	41	42	42	45	38	38	40

IMBALLO & PESO - PACK WEIGHT:
Valigetta - Bag 7Kg

DOTAZIONE STANDARD - STANDARD EQUIPMENT
Valigetta / Stop block / Ghiera ER / Chiavi di servizio
Tubetto di grasso / Libro istruzioni / Pinza CHCØ3/2,35mm
Special bag / Stop block / ER nut / Wrenches / Grease tube
Instruction book / CHCØ3/2,35mm collet

OPZIONI - OPTIONS

MANIPOLO - 90° ANGLE SPINDLE - RA-100
MANIPOLO - 90° ANGLE SPINDLE - MFC-300 S
MANIPOLO - 90° ANGLE SPINDLE - RA-200
PROLUNGA - EXTENSION - CN-01 H=50,1 mm

1

GM90-3 200

TYPE 1

NEW 2023

Corpo - Body

RA - 200

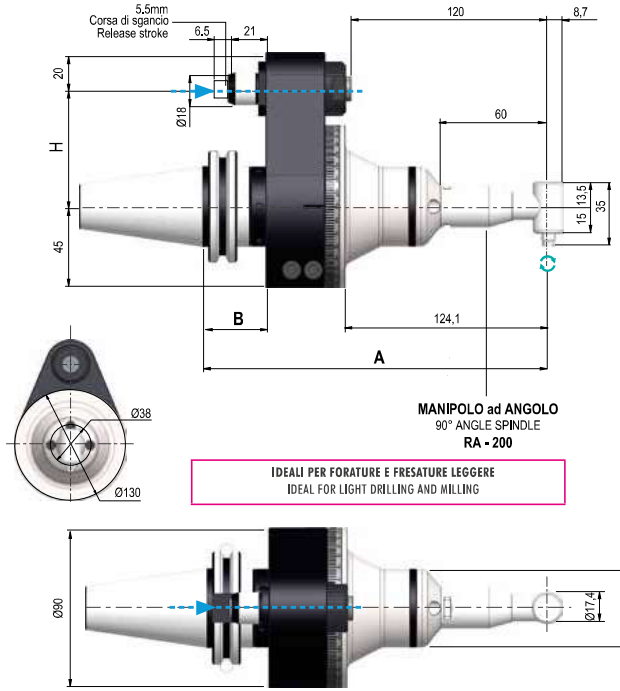

Dati tecnici - Technical data

Reducion Ratio 1:1,5	Kg 3,7
Rpm 15.000 / 10.000	Ø 3,175 Max
-	-
Nm 4	CHS: Ø 0,8-3,175

Senso di rotazione Uguale al mandrino - Direction of rotation Same as the machine spindle

Coni - Shanks	SK DIN 69871			CAT ANSI B5.50		BT MAS 403			HSK DIN 69893			C. ISO 26623		
Grandezza - Size	30	40	50	40	50	30	40	50	63	80	100	C5	C6	C8
Dual contact (Optional)														
H Standard	65 / 80	65 / 80	80	65 / 80	80	65 / 80	65 / 80	80	65 / 80	65 / 80	80	65 / 80	65 / 80	80
H Optional 110														
A	192	192	192	192	192	192	192	198	199	199	202	195	195	197
B	35	35	35	35	35	35	35	41	42	42	45	38	38	40

IMBALLO & PESO - PACK WEIGHT:
Valigetta - Bag 7Kg

DOTAZIONE STANDARD - STANDARD EQUIPMENT
Valigetta / Stop block / Ghiera ER / Chiavi di servizio
Tubetto di grasso / Libro istruzioni / Pinza K252 Ø1,6mm
Special bag / Stop block / ER nut / Wrenches / Grease tube
Instruction book / K252 Ø1,6mm collet

OPZIONI - OPTIONS

MANIPOLO - 90° ANGLE SPINDLE - RA-100
MANIPOLO - 90° ANGLE SPINDLE - MFC-300 S
MANIPOLO - 90° ANGLE SPINDLE - IC-300
PROLUNGA - EXTENSION - CN-01 H=50,1 mm

GERARDI MINI90° SERIES
Classic Line - ATC Series
ANGLE HEADS

1

GM90-3 100

TYPE 1

NEW 2023

Corpo - Body

RA - 100

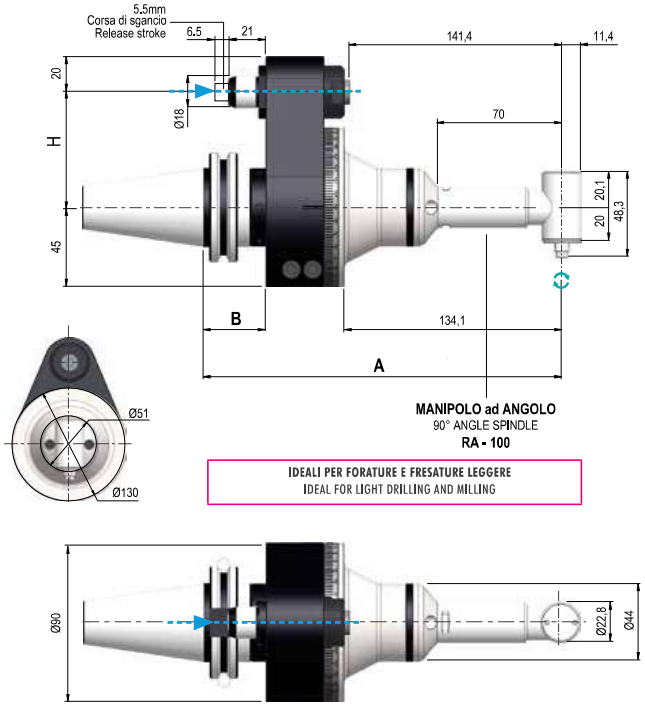

Dati tecnici - Technical data

Reduction Ratio 1 / 2,67	Kg 3,8
Rpm 15.000 / 5.620	Max Ø3,175
-	-
Nm 4	CH8: Ø 0,8-3,175

Senso di rotazione Uguale al mandrino - Direction of rotation Same as the machine spindle

Coni - Shanks	SK DIN 69871			CAT ANSI B5.50		BT MAS 403			HSK DIN 69893			C. ISO 26623		
Grandezza - Size	30	40	50	40	50	30	40	50	63	80	100	C5	C6	C8
Dual contact (Optional)														
H Standard	65 / 80	65 / 80	80	65 / 80	80	65 / 80	65 / 80	80	65 / 80	65 / 80	80	65 / 80	65 / 80	80
H Optional 110														
A	202	202	202	202	202	202	202	208	209	209	212	205	205	207
B	35	35	35	35	35	35	35	41	42	42	45	38	38	40

IMBALLO & PESO - PACK WEIGHT:
Valigetta - Bag 7Kg

DOTAZIONE STANDARD - STANDARD EQUIPMENT
Valigetta / Stop block / Ghiera ER / Chiavi di servizio
Tubetto di grasso / Libro istruzioni / Pinza CH8Ø3mm
Special bag / Stop block / ER nut / Wrenches / Grease tube
Instruction book / CH8Ø3mm collet

OPZIONI - OPTIONS

MANIPOLO - 90° ANGLE SPINDLE - RA-200
MANIPOLO - 90° ANGLE SPINDLE - MFC-300 S
MANIPOLO - 90° ANGLE SPINDLE - IC-300
PROLUNGA - EXTENSION - CN-01 H=50,1 mm

1

GS90-2

TYPE 1

NEW 2023

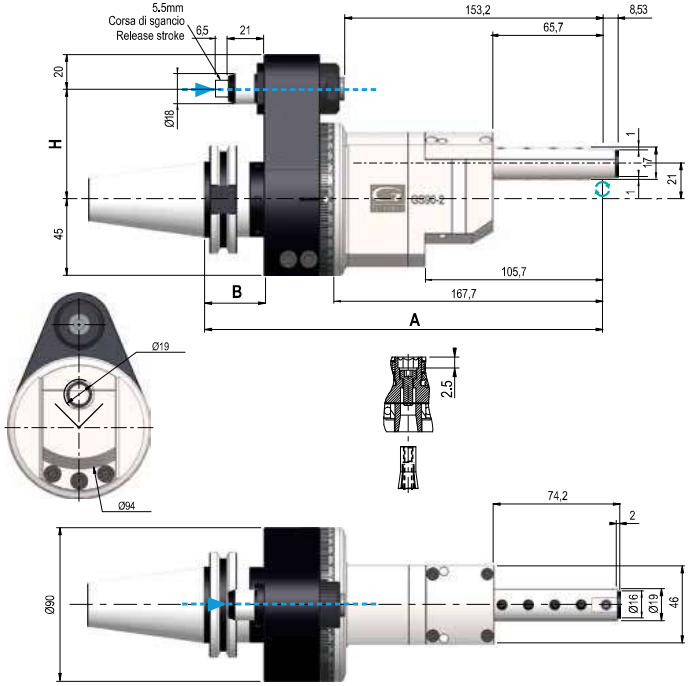

Dati tecnici - Technical data

Ratio 1:2,475	ISO / BT40 Kg 4,96
Rpm 12.000	Ø 2,5
-	-
Nm 1.6	GS90-2 Ø1/2,5

Senso di rotazione Uguale al mandrino - Direction of rotation Same as the machine spindle

Coni - Shanks	SK DIN 69871			CAT ANSI B5.50		BT MAS 403			HSK DIN 69893			C. ISO 26623		
Grandezza - Size	30	40	50	40	50	30	40	50	63	80	100	C5	C6	C8
Dual contact (Optional)														
H Standard	65 / 80	65 / 80	80	65 / 80	80	65 / 80	65 / 80	80	65 / 80	65 / 80	80	65 / 80	65 / 80	80
H Optional 110														
A	235,7	235,7	235,7	235,7	235,7	235,7	235,7	241,7	242,7	242,7	245,7	238,7	238,7	240,7
B	35	35	35	35	35	35	35	41	42	42	45	38	38	40

IMBALLO & PESO - PACK WEIGHT:
Valigetta - Bag 8Kg

DOTAZIONE STANDARD - STANDARD EQUIPMENT
Valigetta / Stop block / Ghiera ER / Chiavi di servizio
Tubetto di grasso / Libro istruzioni
Special bag / Stop block / ER nut / Wrenches / Grease tube / Instruction book

OPZIONI - OPTIONS

PINZA - COLLETS GS90-2 Ø1 - 1,5 - 2 - 2,5

1

G90-5

TYPE 1

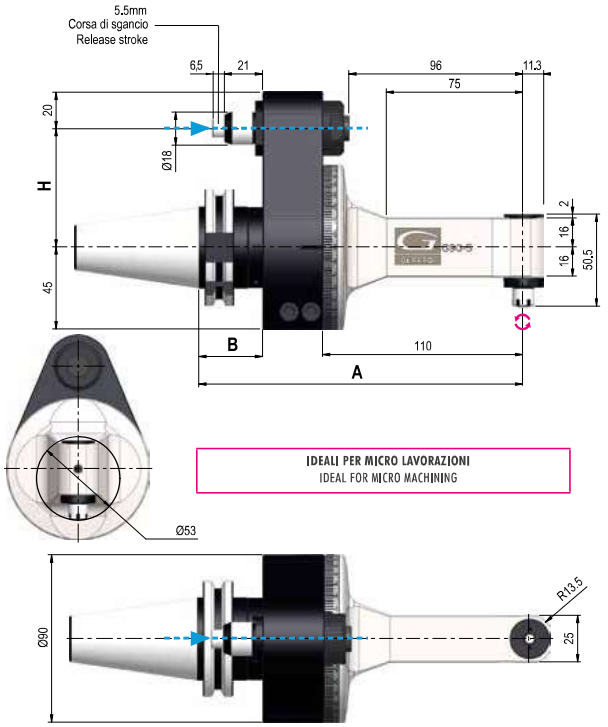

Dati tecnici - Technical data

Ratio 1:1	ISO / BT 30 Kg 4 ISO / BT 40 Kg 3,7
Rpm 10.000	Ø 5
N 60	M 4
Nm 4	ER8 Ø0,5/5

Senso di rotazione Contrario al mandrino - Direction of rotation Opposite to the machine spindle

Coni - Shanks	SK DIN 69871			CAT ANSI B5.50		BT MAS 403			HSK DIN 69893			C. ISO 26623		
Grandezza - Size	30	40	50	40	50	30	40	50	63	80	100	C5	C6	C8
Dual contact (Optional)														
H Standard	65 / 80	65 / 80	80	65 / 80	80	65 / 80	65 / 80	80	65 / 80	65 / 80	80	65 / 80	65 / 80	80
H Optional 110														
A	178	178	178	178	178	178	178	184	185	185	188	181	181	183
B	35	35	35	35	35	35	35	41	42	42	45	38	38	40

IMBALLO & PESO - PACK WEIGHT:
Valigetta - Bag 7Kg

DOTAZIONE STANDARD - STANDARD EQUIPMENT
Valigetta / Stop block / Ghiera ER / Chiavi di servizio
Tubetto di grasso / Libro istruzioni
Special bag / Stop block / ER nut / Wrenches / Grease tube / Instruction book

OPZIONI - OPTIONS

OUTPUT - WELDON MAX Ø6

G90-7

TYPE 1

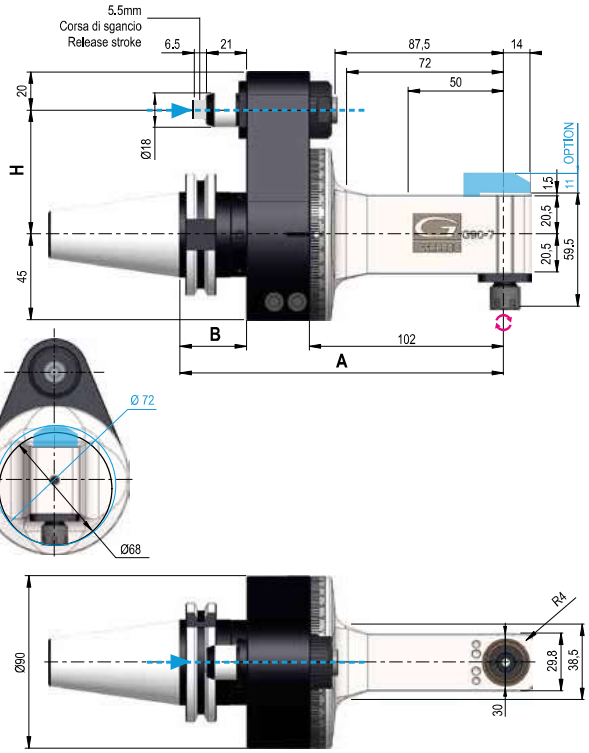

Dati tecnici - Technical data

Ratio 1:1	Kg 4
Rpm 10.000	Ø 7
N 120	M 6
Nm 5	ER11 Ø1/7

Senso di rotazione Contrario al mandrino - Direction of rotation Opposite to the machine spindle

Coni - Shanks	SK DIN 69871			CAT ANSI B5.50		BT MAS 403			HSK DIN 69893			C. ISO 26623		
Grandezza - Size	30	40	50	40	50	30	40	50	63	80	100	C5	C6	C8
Dual contact (Optional)														
H Standard	65 / 80	65 / 80	80	65 / 80	80	65 / 80	65 / 80	80	65 / 80	65 / 80	80	65 / 80	65 / 80	80
H Optional 110														
A	170	170	170	170	170	170	170	176	177	177	180	173	173	175
B	35	35	35	35	35	35	35	41	42	42	45	38	38	40

IMBALLO & PESO - PACK WEIGHT:
Valigetta - Bag 7Kg

DOTAZIONE STANDARD - STANDARD EQUIPMENT
Valigetta / Stop block / Ghiera ER / Chiavi di servizio
Tubetto di grasso / Libro istruzioni
Special bag / Stop block / ER nut / Wrenches / Grease tube / Instruction book

OPZIONI - OPTIONS

REFR. - COOLANT - dal Perno - Pin through Max 10bar - 6000Rpm - **Dry running YES**
OUTPUT - Weldon Max Ø8
DOUBLE OUTPUT - ER11 - ER 8M

G90-7L

TYPE 1

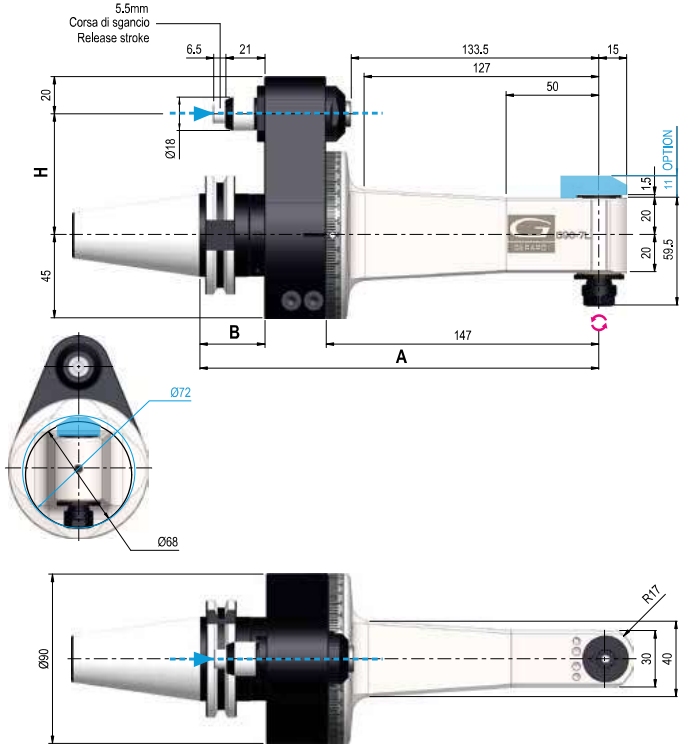

Dati tecnici - Technical data

Ratio 1:1	Kg 4,3
Rpm 10.000	Ø 7
N 120	M 6
Nm 5	ER11 Ø1/7

Senso di rotazione Contrario al mandrino - Direction of rotation Opposite to the machine spindle

Coni - Shanks	SK DIN 69871			CAT ANSI B5.50		BT MAS 403			HSK DIN 69893			C. ISO 26623		
Grandezza - Size	30	40	50	40	50	30	40	50	63	80	100	C5	C6	C8
Dual contact (Optional)														
H Standard	65 / 80	65 / 80	80	65 / 80	80	65 / 80	65 / 80	80	65 / 80	65 / 80	80	65 / 80	65 / 80	80
H Optional 110														
A	215	215	215	215	215	210	215	221	222	222	225	218	218	220
B	35	35	35	35	35	30	35	41	42	42	45	38	38	40

IMBALLO & PESO - PACK WEIGHT:
Valigetta - Bag 7,5Kg

DOTAZIONE STANDARD - STANDARD EQUIPMENT
Valigetta / Stop block / Ghiera ER / Chiavi di servizio
Tubetto di grasso / Libro istruzioni
Special bag / Stop block / ER nut / Wrenches / Grease tube / Instruction book

OPZIONI - OPTIONS

REFR. - COOLANT - dal Perno - Pin through Max 10bar - 6000Rpm - **Dry running YES**
OUTPUT - Weldon Max Ø8
DOUBLE OUTPUT - ER11 - ER 8M

1

G90-10

TYPE 1

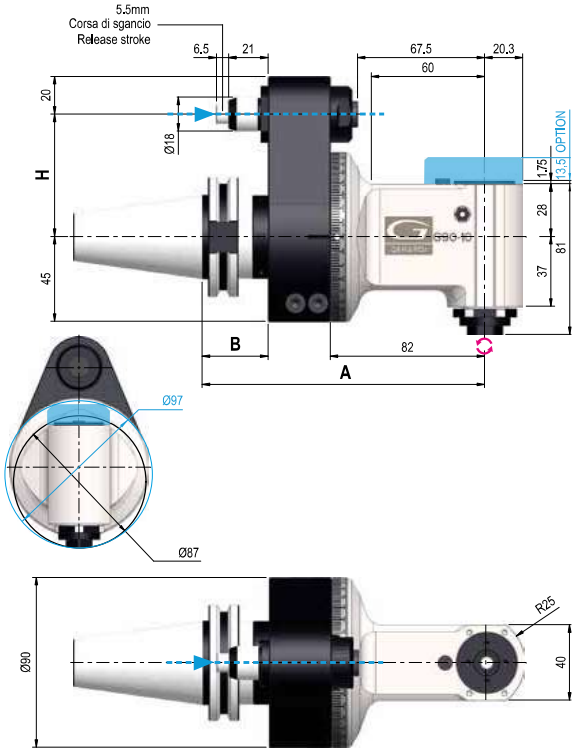

Dati tecnici - Technical data

Ratio 1:1	Kg 4,3
Rpm 10.000	Ø 10
N 250	M 8
Nm 10	ER16 Ø1/10

Senso di rotazione Contrario al mandrino - Direction of rotation Opposite to the machine spindle

Coni - Shanks	SK DIN 69871			CAT ANSI B5.50		BT MAS 403			HSK DIN 69893			C. ISO 26623		
Grandezza - Size	30	40	50	40	50	30	40	50	63	80	100	C5	C6	C8
Dual contact (Optional)														
H Standard	65 / 80	65 / 80	80	65 / 80	80	65 / 80	65 / 80	80	65 / 80	65 / 80	80	65 / 80	65 / 80	80
H Optional 110														
A	150	150	150	150	150	145	150	156	157	157	160	153	153	155
B	35	35	35	35	35	30	35	41	42	42	45	38	38	40

IMBALLO & PESO - PACK WEIGHT:
Valigetta - Bag 7,5Kg

DOTAZIONE STANDARD - STANDARD EQUIPMENT
Valigetta / Stop block / Ghiera ER / Chiavi di servizio
Tubetto di grasso / Libro istruzioni
Special bag / Stop block / ER nut / Wrenches / Grease tube / Instruction book

OPZIONI - OPTIONS

REFR. - COOLANT - dal Perno - Pin through Max 10bar - 6000Rpm - **Dry running YES**

REFR. - COOLANT - dal Cono - Through shank Max 40bar - 6000Rpm - **Dry running NO**

OUTPUT - Shell mill holder Ø16

OUTPUT - ER20

DOUBLE OUTPUT - ER16 - ER 11M

OUTPUT - Weldon Max Ø10

1

G90-10L

TYPE 1

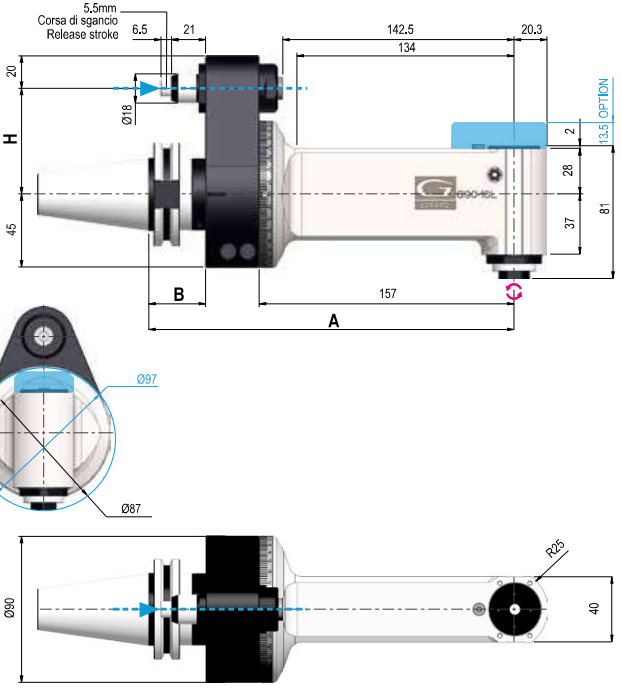

Dati tecnici - Technical data

Ratio 1:1	Kg 5,2
Rpm 10.000	Ø 10
N 250	M 8
Nm 10	ER16 Ø1/10

Senso di rotazione Contrario al mandrino - Direction of rotation Opposite to the machine spindle

Coni - Shanks	SK DIN 69871			CAT ANSI B5.50		BT MAS 403			HSK DIN 69893			C. ISO 26623		
Grandezza - Size	30	40	50	40	50	30	40	50	63	80	100	C5	C6	C8
Dual contact (Optional)														
H Standard	65 / 80	65 / 80	80	65 / 80	80	65 / 80	65 / 80	80	65 / 80	65 / 80	80	65 / 80	65 / 80	80
H Optional 110														
A	225	225	225	225	225	225	225	231	232	232	235	228	228	230
B	35	35	35	35	35	35	35	41	42	42	45	38	38	40

IMBALLO & PESO - PACK WEIGHT:
Valigetta - Bag 8,5Kg

DOTAZIONE STANDARD - STANDARD EQUIPMENT
Valigetta / Stop block / Ghiera ER / Chiavi di servizio
Tubetto di grasso / Libro istruzioni
Special bag / Stop block / ER nut / Wrenches / Grease tube / Instruction book

OPZIONI - OPTIONS

REFR. - COOLANT - dal Perno - Pin through Max 10bar - 6000Rpm - **Dry running YES**

REFR. - COOLANT - dal Cono - Through shank Max 40bar - 6000Rpm - **Dry running NO**

OUTPUT - Shell mill holder Ø16

OUTPUT - ER20

DOUBLE OUTPUT - ER16 - ER 11M

OUTPUT - Weldon Max Ø10

1

G90-16

TYPE 1

Dati tecnici - Technical data

- Ratio 1:1
- Kg 5,4
- Rpm 8.000
- Ø 16
- N 510
- M 12
- Nm 24
- ER25 Ø1/16

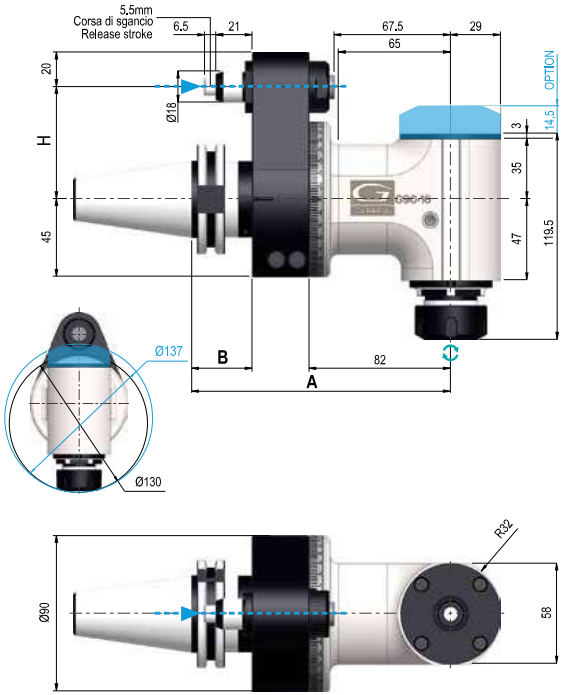

Senso di rotazione Uguale al mandrino - Direction of rotation Same as the machine spindle

Coni - Shanks	SK DIN 69871		CAT ANSI B5.50		BT MAS 403		HSK DIN 69893			C. ISO 26623		
Grandezza - Size	40	50	40	50	40	50	63	80	100	C5	C6	C8
Dual contact (Optional)												
H Standard	65 / 80	80	65 / 80	80	65 / 80	80	65 / 80	65 / 80	80	65 / 80	65 / 80	80
H Optional 110												
A	150	150	150	150	150	156	157	157	160	153	153	155
B	35	35	35	35	35	41	42	42	45	38	38	40

IMBALLO & PESO - PACK WEIGHT:
Valigetta - Bag 8,5Kg

DOTAZIONE STANDARD - STANDARD EQUIPMENT
Valigetta / Stop block / Ghiera ER / Chiavi di servizio
Tubetto di grasso / Libro istruzioni
Special bag / Stop block / ER nut / Wrenches / Grease tube / Instruction book

OPZIONI - OPTIONS

REFR. - COOLANT - dal Perno - Pin through Max 10bar - 4000Rpm - **Dry running YES**

REFR. - COOLANT - dal Cono - Through shank Max 40bar - 4000Rpm - **Dry running NO**

OUTPUT - Shell mill holder Ø16

OUTPUT - ER32

DOUBLE OUTPUT - ER25 - ER 16M

OUTPUT - Weldon Max Ø16

OUTPUT - HSK 32

GERARDI STD 90° SERIES
Classic Line - ATC Series
ANGLE HEADS

1

G90-16L

TYPE 1

Dati tecnici - Technical data

- Ratio 1:1
- Kg 6,7
- Rpm 8.000
- Ø 16
- N 510
- M 12
- Nm 24
- ER25 Ø1/16

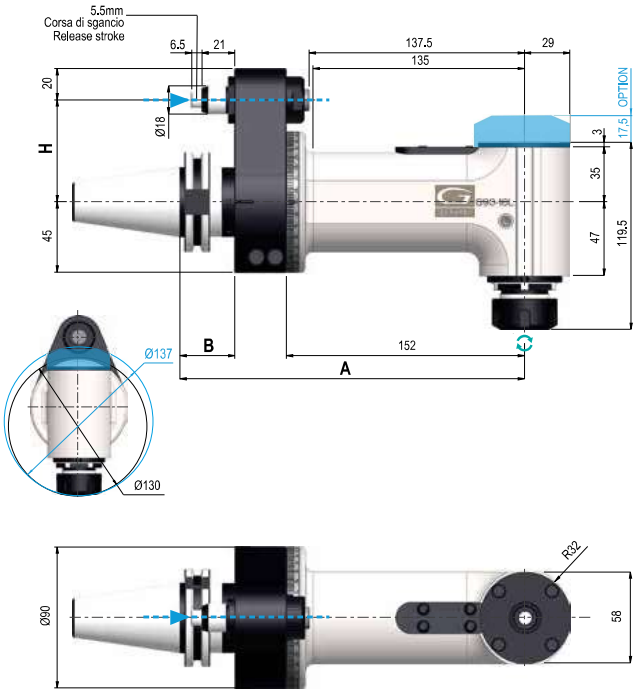

Senso di rotazione Uguale al mandrino - Direction of rotation Same as the machine spindle

Coni - Shanks	SK DIN 69871		CAT ANSI B5.50		BT MAS 403		HSK DIN 69893			C. ISO 26623		
Grandezza - Size	40	50	40	50	40	50	63	80	100	C5	C6	C8
Dual contact (Optional)												
H Standard	65 / 80	80	65 / 80	80	65 / 80	80	65 / 80	65 / 80	80	65 / 80	65 / 80	80
H Optional 110												
A	220	220	220	220	220	226	227	227	230	223	223	225
B	35	35	35	35	35	41	42	42	45	38	38	40

IMBALLO & PESO - PACK WEIGHT:
Valigetta - Bag 10Kg

DOTAZIONE STANDARD - STANDARD EQUIPMENT
Valigetta / Stop block / Ghiera ER / Chiavi di servizio
Tubetto di grasso / Libro istruzioni
Special bag / Stop block / ER nut / Wrenches / Grease tube / Instruction book

OPZIONI - OPTIONS

REFR. - COOLANT - dal Perno - Pin through Max 10bar - 4000Rpm - **Dry running YES**

REFR. - COOLANT - dal Cono - Through shank Max 40bar - 4000Rpm - **Dry running NO**

OUTPUT - Shell mill holder Ø16

OUTPUT - ER32

DOUBLE OUTPUT - ER25 - ER 16M

OUTPUT - Weldon Max Ø16

OUTPUT - HSK 32

G90-20

TYPE 2

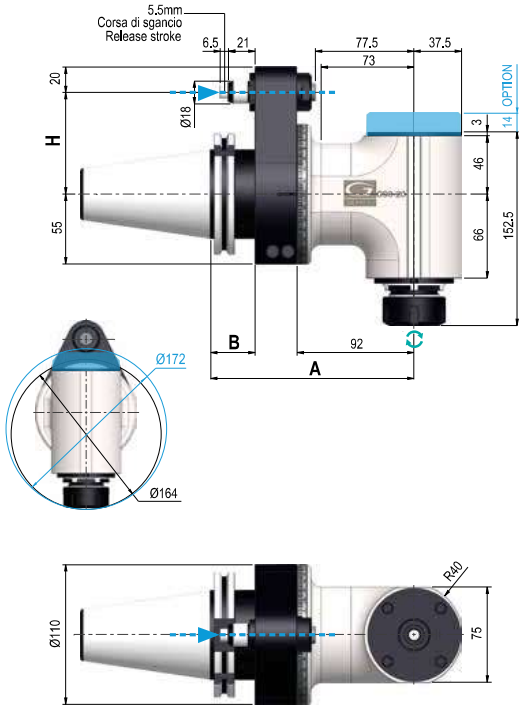

Dati tecnici - Technical data

Ratio 1:1	Kg 11
Rpm 4.000	Ø 20
N 1.250	M 16
Nm 40	ER32 Ø2/20

Senso di rotazione Uguale al mandrino - Direction of rotation Same as the machine spindle

Coni - Shanks	SK DIN 69871	CAT ANSI B5.50	BT MAS 403	HSK DIN 69893			C. ISO 26623	
Grandezza - Size	50	50	50	63	80	100	C6	C8
Dual contact (Optional)								
H Standard	80	80	80	80	80	80	80	80
H Optional 110								
A	160	160	166	167	167	170	163	165
B	35	35	41	42	42	45	38	40

IMBALLO & PESO - PACK WEIGHT:
Valigetta - Bag 14Kg

DOTAZIONE STANDARD - STANDARD EQUIPMENT
Valigetta / Stop block / Ghiera ER / Chiavi di servizio
Tubetto di grasso / Libro istruzioni
Special bag / Stop block / ER nut / Wrenches / Grease tube / Instruction book

OPZIONI - OPTIONS

- **HIGH SPEED** - 6000 Rpm - **Internal coolant NO**
- **REFR. - COOLANT** - dal Perno - Pin through Max 10bar - 4000Rpm - **Dry running YES**
- **REFR. - COOLANT** - dal Cono - Through shank Max **40bar** - 4000Rpm - **Dry running NO**
- **REFR. - COOLANT** - dal Cono - Through shank Max **70bar** - 4000Rpm - **Dry running NO**
- **OUTPUT** - Weldon Max Ø20
- **OUTPUT** - HSK 40
- **OUTPUT** - Shell mill holder Ø22
- **OUTPUT** - ISO / CAT / BT 30
- **OUTPUT** - C4
- **OUTPUT** - ER40
- **DOUBLE OUTPUT** - ER32 - ER20M

GERARDI STD 90° SERIES
Classic Line - ATC Series
ANGLE HEADS

1

G90-20L

TYPE 2

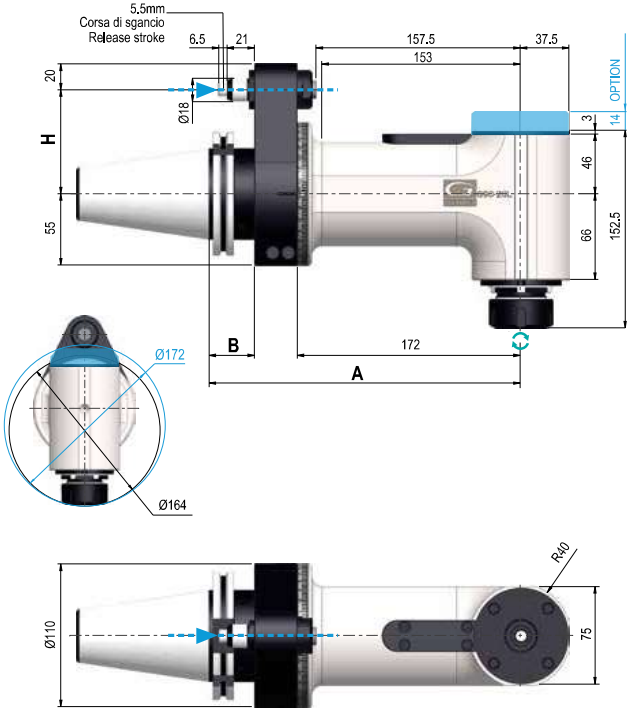

Dati tecnici - Technical data

Ratio 1:1	Kg 13,8
Rpm 4.000	Ø 20
N 1.250	M 16
Nm 40	ER32 Ø2/20

Senso di rotazione Uguale al mandrino - Direction of rotation Same as the machine spindle

Coni - Shanks	SK DIN 69871	CAT ANSI B5.50	BT MAS 403	HSK DIN 69893			C. ISO 26623	
Grandezza - Size	50	50	50	63	80	100	C6	C8
Dual contact (Optional)								
H Standard	80	80	80	80	80	80	80	80
H Optional 110								
A	240	240	246	247	247	250	243	245
B	35	35	41	42	42	45	38	40

IMBALLO & PESO - PACK WEIGHT:
Cassa in Legno - Wooden Box 28Kg

DOTAZIONE STANDARD - STANDARD EQUIPMENT
Cassa in Legno / Stop block / Ghiera ER / Chiavi di servizio
Tubetto di grasso / Libro istruzioni
Wooden Box / Stop block / ER nut / Wrenches / Grease tube / Instruction book

OPZIONI - OPTIONS

- **HIGH SPEED** - 6000 Rpm - **Internal coolant NO**
- **REFR. - COOLANT** - dal Perno - Pin through Max 10bar - 4000Rpm - **Dry running YES**
- **REFR. - COOLANT** - dal Cono - Through shank Max **40bar** - 4000Rpm - **Dry running NO**
- **REFR. - COOLANT** - dal Cono - Through shank Max **70bar** - 4000Rpm - **Dry running NO**
- **OUTPUT** - Weldon Max Ø20
- **OUTPUT** - HSK 40
- **OUTPUT** - Shell mill holder Ø22
- **OUTPUT** - ISO / CAT / BT 30
- **OUTPUT** - C4
- **OUTPUT** - ER40
- **DOUBLE OUTPUT** - ER32 - ER20M

G90-20L.272

TYPE 2

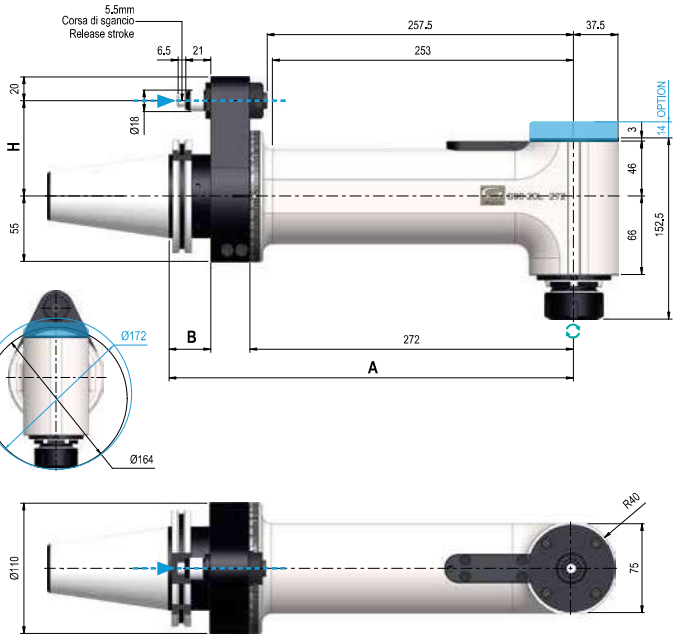

Dati tecnici - Technical data

Ratio 1:1	Kg 17
Rpm 4.000	Ø 20
N 1.250	M 16
Nm 40	ER32 Ø2/20

Senso di rotazione Uguale al mandrino - Direction of rotation Same as the machine spindle

Coni - Shanks	SK DIN 69871	CAT ANSI B5.50	BT MAS 403	HSK DIN 69893		C. ISO 26623	
Grandezza - Size	50	50	50	80	100	C6	C8
Dual contact (Optional)							
H Standard	80	80	80	80	80	80	80
H Optional 110							
A	340	340	346	347	350	343	345
B	35	35	41	42	45	38	40

IMBALLO & PESO - PACK WEIGHT:
Cassa in Legno - Wooden Box 31Kg

DOTAZIONE STANDARD - STANDARD EQUIPMENT
Cassa in Legno / Stop block / Ghiera ER / Chiavi di servizio
Tubetto di grasso / Libro istruzioni
Wooden Box / Stop block / ER nut / Wrenches / Grease tube / Instruction book

OPZIONI - OPTIONS

- **REFR. - COOLANT** - dal Perno - Pin through Max 10bar - 4000Rpm - **Dry running YES**
- **REFR. - COOLANT** - dal Cono - Through shank Max **40bar** - 4000Rpm - **Dry running NO**
- **OUTPUT** - Weldon Max Ø20
- **OUTPUT** - HSK 40
- **OUTPUT** - Shell mill holder Ø22
- **OUTPUT** - ISO / CAT / BT 30
- **OUTPUT** - C4
- **DOUBLE OUTPUT** - ER32 - ER20M

G90-30

TYPE 3

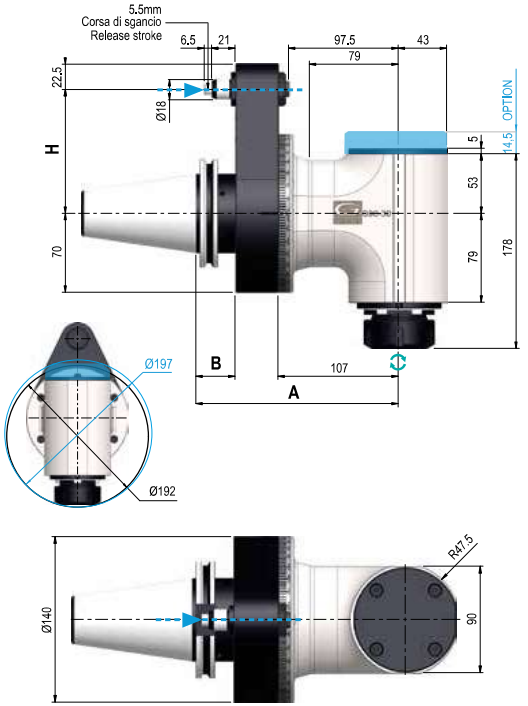

Dati tecnici - Technical data

Ratio 1:1	Kg 17
Rpm 4.000	Ø 30
N 1.750	M 20
Nm 75	ER40 Ø3/30

Senso di rotazione Uguale al mandrino - Direction of rotation Same as the machine spindle

Coni - Shanks	SK DIN 69871	CAT ANSI B5.50	BT MAS 403	HSK DIN 69893		C. ISO 26623
Grandezza - Size	50	50	50	80	100	C8
Dual contact (Optional)						
H Standard	110	110	110	110	110	110
A	180	180	186	187	190	185
B	35	35	41	42	45	40

IMBALLO & PESO - PACK WEIGHT:
Cassa in Legno - Wooden Box 31Kg

DOTAZIONE STANDARD - STANDARD EQUIPMENT
Cassa in Legno / Stop block / Ghiera ER / Chiavi di servizio
Tubetto di grasso / Libro istruzioni
Wooden Box / Stop block / ER nut / Wrenches / Grease tube / Instruction book

OPZIONI - OPTIONS

- **HIGH SPEED** - 5000 Rpm - **Internal coolant NO**
- **REFR. - COOLANT** - dal Perno - Pin through Max 10bar - 4000Rpm - **Dry running YES**
- **REFR. - COOLANT** - dal Cono - Through shank Max **40bar** - 4000Rpm - **Dry running NO**
- **REFR. - COOLANT** - dal Cono - Through shank Max **70bar** - 4000Rpm - **Dry running NO**
- **OUTPUT** - Weldon Max Ø25
- **OUTPUT** - HSK 40
- **OUTPUT** - Shell mill holder Ø27
- **OUTPUT** - ISO / CAT / BT 30
- **OUTPUT** - C4
- **DOUBLE OUTPUT** - ER32 - ER20M

G90-30L

TYPE 3

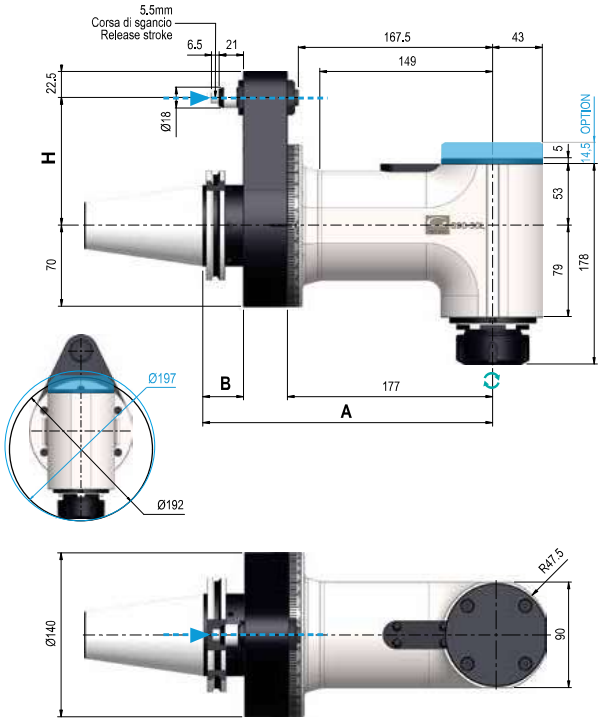

Dati tecnici - Technical data

Ratio 1:1	Kg 20
Rpm 4.000	Ø 30
N 1.750	M 20
Nm 75	ER40 Ø3/30

Senso di rotazione Uguale al mandrino - Direction of rotation Same as the machine spindle

Coni - Shanks	SK DIN 69871	CAT ANSI B5.50	BT MAS 403	HSK DIN 69893		C. ISO 26623
Grandezza - Size	50	50	50	80	100	C8
Dual contact (Optional)						
H Standard Ø18	110	110	110	110	110	110
A	250	250	256	257	260	255
B	35	35	41	42	45	40

IMBALLO & PESO - PACK WEIGHT:
Cassa in Legno - Wooden Box 34Kg

DOTAZIONE STANDARD - STANDARD EQUIPMENT
Cassa in Legno / Stop block / Ghiera ER / Chiavi di servizio
Tubetto di grasso / Libro istruzioni
Wooden Box / Stop block / ER nut / Wrenches / Grease tube / Instruction book

OPZIONI - OPTIONS

HIGH SPEED - 6000 Rpm - **Internal coolant NO**
REFR. - COOLANT - dal Perno - Pin through Max 10bar - 4000Rpm - **Dry running YES**
REFR. - COOLANT - dal Cono - Through shank Max **40bar** - 4000Rpm - **Dry running NO**
REFR. - COOLANT - dal Cono - Through shank Max **70bar** - 4000Rpm - **Dry running NO**
OUTPUT - Weldon Max Ø25
OUTPUT - HSK 40
OUTPUT - Shell mill holder Ø27
OUTPUT - ISO 30
OUTPUT - C4
DOUBLE OUTPUT - ER40 - ER25M

GERARDI STD 90° SERIES
Classic Line - ATC Series
ANGLE HEADS

G90-S40

TYPE 4

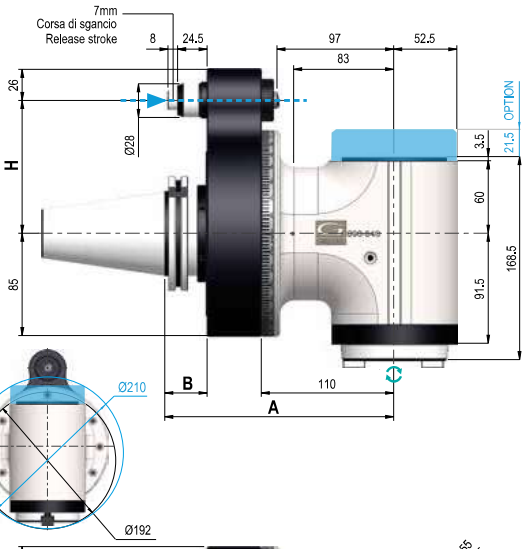

Dati tecnici - Technical data

Ratio 1:1	Kg 22
Rpm 4.000	Ø 26
N 1.800	M 20
Nm 140	ISO 40 / CAT / BT40

Senso di rotazione Uguale al mandrino - Direction of rotation Same as the machine spindle

Coni - Shanks	SK DIN 69871	CAT ANSI B5.50	BT MAS 403	HSK DIN 69893		C. ISO 26623
Grandezza - Size	50	50	50	80	100	C8
Dual contact (Optional)						
H Standard Ø28	110	110	110	110	110	110
A	190	190	196	197	200	195
B	35	35	41	42	45	40

IMBALLO & PESO - PACK WEIGHT:
Cassa in Legno - Wooden Box 36Kg

DOTAZIONE STANDARD - STANDARD EQUIPMENT
Cassa in Legno / Stop block / Ghiera ER / Chiavi di servizio
Tubetto di grasso / Libro istruzioni
Wooden Box / Stop block / ER nut / Wrenches / Grease tube / Instruction book

OPZIONI - OPTIONS

HIGH SPEED - 5000 Rpm - **Internal coolant NO**
REFR. - COOLANT - dal Perno - Pin through Max 10bar - 4000Rpm - **Dry running YES**
REFR. - COOLANT - dal Cono - Through shank Max **30bar** - 4000Rpm - **Dry running NO**
REFR. - COOLANT - dal Cono - Through shank Max **70bar** - 4000Rpm - **Dry running NO**
OUTPUT - Weldon Max Ø26
OUTPUT - HSK 63
OUTPUT - Shell mill holder Ø27
OUTPUT - C4
OUTPUT - C5

1

G90-S40L

TYPE 4

Dati tecnici - Technical data

- Ratio 1:1
- Kg 26,2
- Rpm 4.000
- Ø 26
- N 1.800
- M 20
- Nm 140
- ISO 40 / CAT / BT40

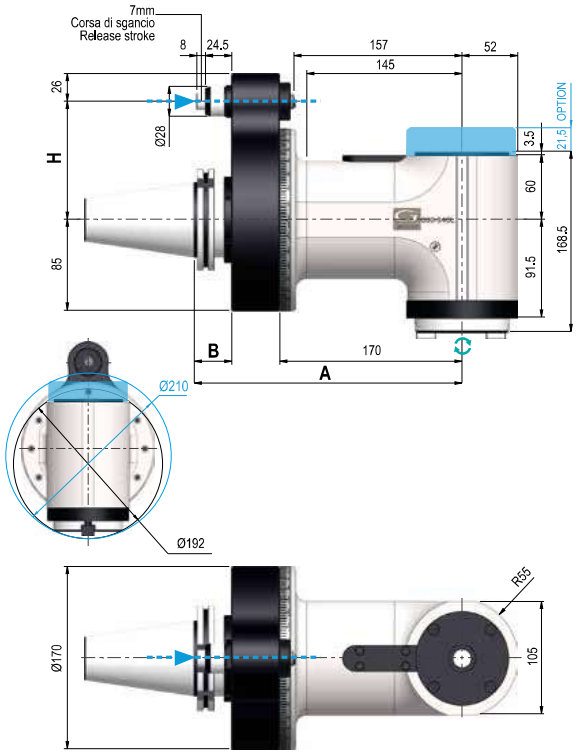

Senso di rotazione Uguale al mandrino - Direction of rotation Same as the machine spindle

Coni - Shanks	SK DIN 69871	CAT ANSI B5.50	BT MAS 403	HSK DIN 69893		C. ISO 26623
Grandezza - Size	50	50	50	80	100	C8
Dual contact (Optional)						
H Standard Ø28	110	110	110	110	110	110
A	250	250	256	257	260	255
B	35	35	41	42	45	40

IMBALLO & PESO - PACK WEIGHT:
Cassa in Legno - Wooden Box 40,5Kg

DOTAZIONE STANDARD - STANDARD EQUIPMENT
Cassa in Legno / Stop block / Ghiera ER / Chiavi di servizio
Tubetto di grasso / Libro istruzioni
Wooden Box / Stop block / ER nut / Wrenches / Grease tube / Instruction book

OPZIONI - OPTIONS

- **HIGH SPEED** - 5000 Rpm - **Internal coolant NO**
- **REFR. - COOLANT** - dal Perno - Pin through Max 10bar - 4000Rpm - **Dry running YES**
- **REFR. - COOLANT** - dal Cono - Through shank Max **30bar** - 4000Rpm - **Dry running NO**
- **REFR. - COOLANT** - dal Cono - Through shank Max **70bar** - 4000Rpm - **Dry running NO**
- **OUTPUT** - Weldon Max Ø26
- **OUTPUT** - HSK 63
- **OUTPUT** - Shell mill holder Ø32
- **OUTPUT** - C4
- **OUTPUT** - C5

GERARDI STD 90° SERIES
Classic Line - ATC Series
ANGLE HEADS

1

G90-S40L.280

TYPE 4

Dati tecnici - Technical data

- Ratio 1:1
- Kg 32,4
- Rpm 4.000
- Ø 26
- N 1.800
- M 20
- Nm 140
- ISO/BT/ CAT 40

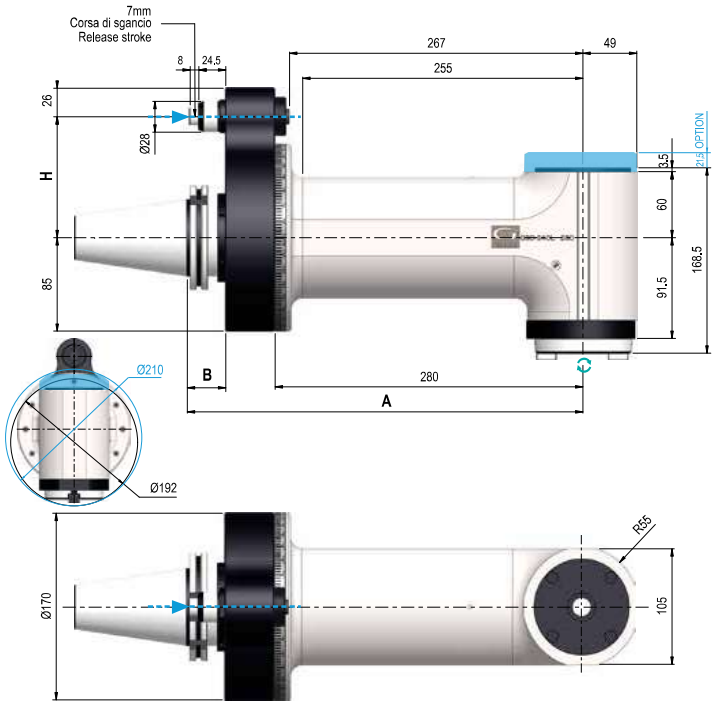

Senso di rotazione Uguale al mandrino - Direction of rotation Same as the machine spindle

Coni - Shanks	SK DIN 69871	CAT ANSI B5.50	BT MAS 403	HSK DIN 69893	C. ISO 26623
Grandezza - Size	50	50	50	100	C8
Dual contact (Optional)					
H Standard Ø28	110	110	110	110	110
A	360	360	366	370	365
B	35	35	41	45	40

IMBALLO & PESO - PACK WEIGHT:
Cassa in Legno - Wooden Box 79Kg

DOTAZIONE STANDARD - STANDARD EQUIPMENT
Cassa in Legno / Stop block / Ghiera ER / Chiavi di servizio
Tubetto di grasso / Libro istruzioni
Wooden Box / Stop block / ER nut / Wrenches / Grease tube / Instruction book

OPZIONI - OPTIONS

- **REFR. - COOLANT** - dal Perno - Pin through Max 10bar - 4000Rpm - **Dry running YES**
- **REFR. - COOLANT** - dal Cono - Through shank Max **30bar** - 4000Rpm - **Dry running NO**
- **REFR. - COOLANT** - dal Cono - Through shank Max **70bar** - 4000Rpm - **Dry running NO**
- **OUTPUT** - Weldon Max Ø26
- **OUTPUT** - HSK 63
- **OUTPUT** - Shell mill holder Ø32
- **OUTPUT** - C4
- **OUTPUT** - C5

G90-10L.240 TYPE 1

NEW 2023

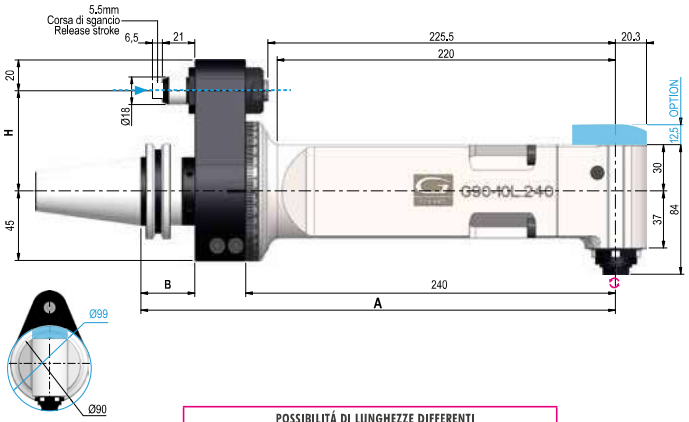

POSSIBILITÁ DI LUNGHEZZE DIFFERENTI
POSSIBILITY OF DIFFERENT LENGHTS

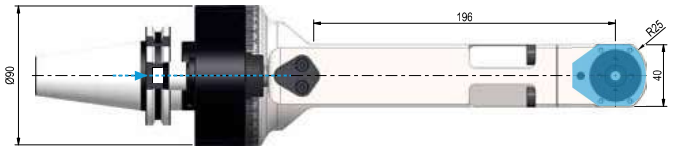

Dati tecnici - Technical data

Ratio 1:1	Kg 6,3
Rpm 6.000	Ø 10
N 250	M 8
Nm 10	ER16 Ø1/10

Senso di rotazione Contrario al mandrino - Direction of rotation Opposite to the machine spindle

Coni - Shanks	SK DIN 69871		CAT ANSI B5.50		BT MAS 403		HSK DIN 69893			C. ISO 26623		
Grandezza - Size	40	50	40	50	40	50	63	80	100	C5	C6	C8
Dual contact (Optional)												
H Standard	65 / 80	80	65 / 80	80	65 / 80	80	65 / 80	65 / 80	80	65 / 80	65 / 80	80
H Optional 110												
A	308	308	308	308	308	314	315	315	318	311	311	313
B	35	35	35	35	35	41	42	42	45	38	38	40

IMBALLO & PESO - PACK WEIGHT:
Valigetta - Bag 9,5Kg

DOTAZIONE STANDARD - STANDARD EQUIPMENT
Valigetta / Stop block / Ghiera ER / Chiavi di servizio
Tubetto di grasso / Libro istruzioni
Special bag / Stop block / ER nut / Wrenches / Grease tube / Instruction book

OPZIONI - OPTIONS

REFR. - COOLANT - dal Perno - Pin through Max 10bar - 6000Rpm - **Dry running YES**

REFR. - COOLANT - dal Cono - Through shank Max **40bar** - 6000Rpm - **Dry running NO**

OUTPUT - Shell mill holder Ø16

OUTPUT - ER20

DOUBLE OUTPUT - ER16 - ER 11M

OUTPUT - Weldon Max Ø10

G90-16L.270 TYPE 1

NEW 2023

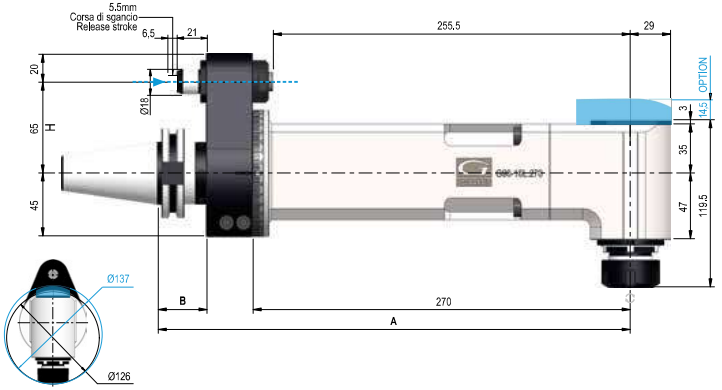

POSSIBILITÁ DI LUNGHEZZE DIFFERENTI
POSSIBILITY OF DIFFERENT LENGHTS

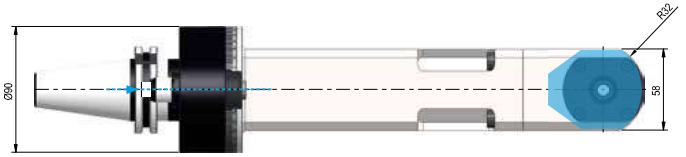

Dati tecnici - Technical data

Ratio 1:1	Kg 8,9
Rpm 4.000	Ø 16
N 510	M 12
Nm 24	ER25 Ø1/16

Senso di rotazione Uguale al mandrino - Direction of rotation Same as the machine spindle

Coni - Shanks	SK DIN 69871		CAT ANSI B5.50		BT MAS 403		HSK DIN 69893			C. ISO 26623		
Grandezza - Size	40	50	40	50	40	50	63	80	100	C5	C6	C8
Dual contact (Optional)												
H Standard	65 / 80	80	65 / 80	80	65 / 80	80	65 / 80	65 / 80	80	65 / 80	65 / 80	80
H Optional 110												
A	338	338	338	338	338	344	345	345	348	341	341	343
B	35	35	35	35	35	41	42	42	45	38	38	40

IMBALLO & PESO - PACK WEIGHT:
Valigetta - Bag 12Kg

DOTAZIONE STANDARD - STANDARD EQUIPMENT
Valigetta / Stop block / Ghiera ER / Chiavi di servizio
Tubetto di grasso / Libro istruzioni
Special bag / Stop block / ER nut / Wrenches / Grease tube / Instruction book

OPZIONI - OPTIONS

REFR. - COOLANT - dal Perno - Pin through Max 10bar - 4000Rpm - **Dry running YES**

REFR. - COOLANT - dal Cono - Through shank Max **40bar** - 4000Rpm - **Dry running NO**

OUTPUT - Shell mill holder Ø16

OUTPUT - ER32

DOUBLE OUTPUT - ER25 - ER 16M

OUTPUT - Weldon Max Ø16

OUTPUT - HSK 32

1

G90-20L.332 TYPE 2

NEW 2023

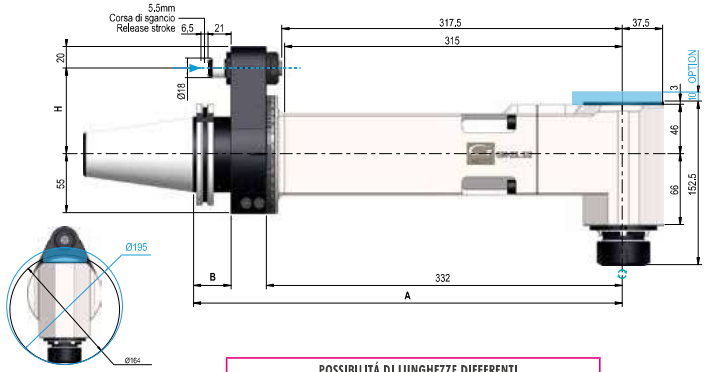

POSSIBILITÁ DI LUNGHEZZE DIFFERENTI
POSSIBILITY OF DIFFERENT LENGHTS

Dati tecnici - Technical data

Ratio 1:1	Kg 20,5
Rpm 4.000	Ø 20
N 1250	M 16
Nm 40	ER32 Ø2/20

Senso di rotazione Uguale al mandrino - Direction of rotation Same as the machine spindle

Coni - Shanks	SK DIN 69871	CAT ANSI B5.50	BT MAS 403	HSK DIN 69893		C. ISO 26623
Grandezza - Size	50	50	50	80	100	C8
Dual contact (Optional)						
H Standard Ø28	80	80	80	80	80	80
H Optional 110						
A	400	400	406	407	410	405
B	35	35	41	42	45	40

IMBALLO & PESO - PACK WEIGHT:
Cassa in Legno - Wooden Box 35Kg

DOTAZIONE STANDARD - STANDARD EQUIPMENT
Cassa in Legno / Stop block / Ghiera ER / Chiavi di servizio
Tubetto di grasso / Libro istruzioni
Wooden Box / Stop block / ER nut / Wrenches / Grease tube / Instruction book

OPZIONI - OPTIONS

REFR. - COOLANT - dal Perno - Pin through Max 10bar - **Dry running YES**
REFR. - COOLANT - dal Cono - Through Shank 40bar - **Dry running NO**
DOUBLE OUTPUT - ER32 - ER 20M
OUTPUT - Weldon Max Ø20
OUTPUT - HSK 40
OUTPUT - Shell mill holder Ø22
OUTPUT - C4
OUTPUT - ISO / CAT / BT 30

1

G90-30L.287 TYPE 3

NEW 2023

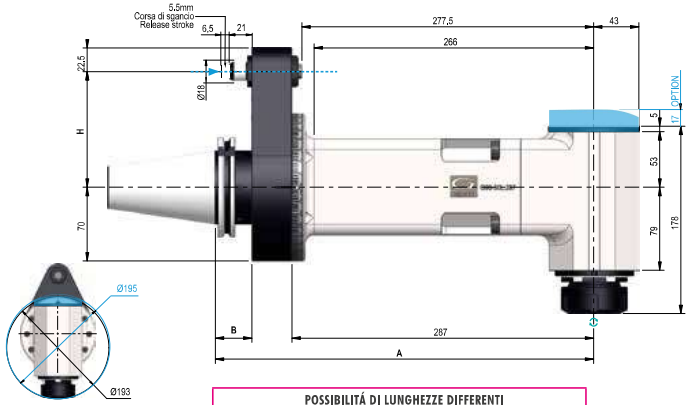

POSSIBILITÁ DI LUNGHEZZE DIFFERENTI
POSSIBILITY OF DIFFERENT LENGHTS

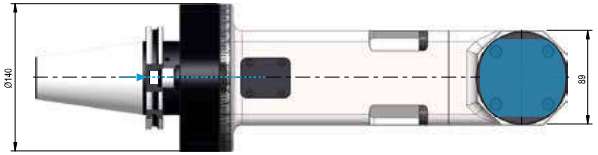

Dati tecnici - Technical data

Ratio 1:1	Kg 22,5
Rpm 4.000	Ø 30
N 1750	M 20
Nm 75	ER40 Ø3/30

Senso di rotazione Uguale al mandrino - Direction of rotation Same as the machine spindle

Coni - Shanks	SK DIN 69871	CAT ANSI B5.50	BT MAS 403	HSK DIN 69893		C. ISO 26623
Grandezza - Size	50	50	50	80	100	C8
Dual contact (Optional)						
H Standard Ø28	110	110	110	110	110	110
A	360	360	366	367	370	365
B	35	35	41	42	45	40

IMBALLO & PESO - PACK WEIGHT:
Cassa in Legno - Wooden Box 36,5Kg

DOTAZIONE STANDARD - STANDARD EQUIPMENT
Cassa in Legno / Stop block / Ghiera ER / Chiavi di servizio
Tubetto di grasso / Libro istruzioni
Wooden Box / Stop block / ER nut / Wrenches / Grease tube / Instruction book

OPZIONI - OPTIONS

REFR. - COOLANT - dal Perno - Pin through Max 10bar - **Dry running YES**
REFR. - COOLANT - dal Cono - Through Shank 40bar - **Dry running NO**
DOUBLE OUTPUT - ER40 - ER 25M
OUTPUT - Weldon Max Ø25
OUTPUT - HSK 40
OUTPUT - Shell mill holder Ø27
OUTPUT - C4
OUTPUT - ISO / CAT / BT 30

1

GMU-13

TYPE 0

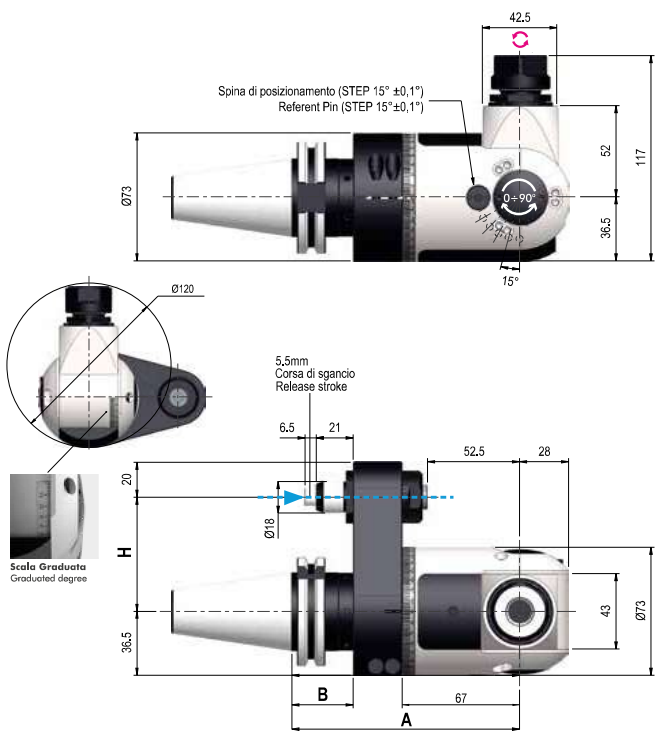

Dati tecnici - Technical data

Ratio 1:1	Kg 4,4
Rpm 4.000	Ø 13
N 450	M 10
Nm 6	ER20 Ø1/13

Senso di rotazione Contrario al mandrino - Direction of rotation Opposite to the machine spindle

Coni - Shanks	SK DIN 69871			CAT ANSI B5.50		BT MAS 403			HSK DIN 69893			C. ISO 26623		
Grandezza - Size	30	40	50	40	50	30	40	50	63	80	100	C5	C6	C8
Dual contact (Optional)														
H Standard	65 / 80	65 / 80	80	65 / 80	80	65 / 80	65 / 80	80	65 / 80	65 / 80	80	65 / 80	65 / 80	80
H Optional 110														
A	130	130	130	130	130	125	130	136	137	137	140	133	133	135
B	35	35	35	35	35	30	35	41	42	42	45	38	38	40

IMBALLO & PESO - PACK WEIGHT:
Valigetta - Bag 7,5Kg

DOTAZIONE STANDARD - STANDARD EQUIPMENT
Valigetta / Stop block / Ghiera ER / Chiavi di servizio
Tubetto di grasso / Libro istruzioni
Special bag / Stop block / ER nut / Wrenches / Grease tube / Instruction book

OPZIONI - OPTIONS

HIGH SPEED - 6000 Rpm
QUICK POSITIONING - Customized Angles
OUTPUT - ER 25

1

GMU-13L

TYPE 0

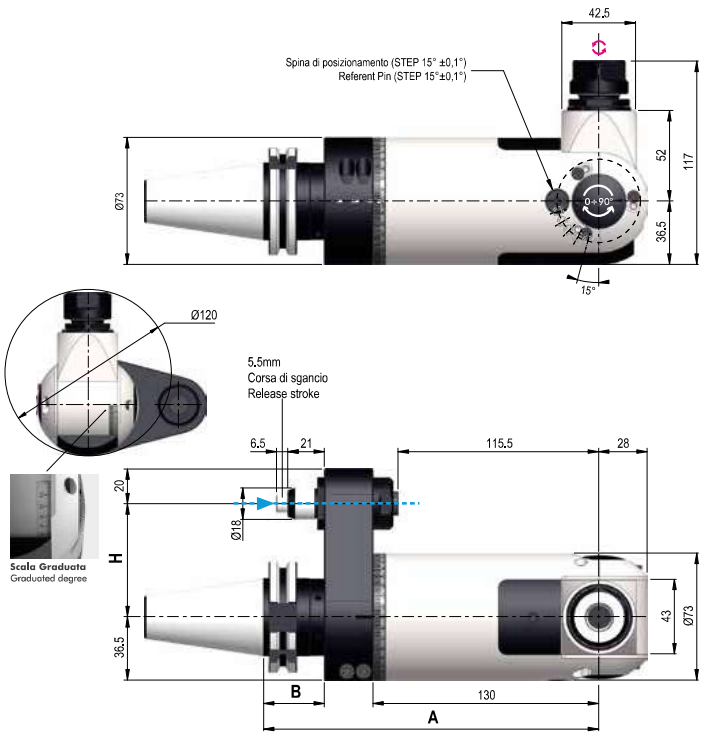

Dati tecnici - Technical data

Ratio 1:1	Kg 6,3
Rpm 4.000	Ø 13
N 450	M 10
Nm 6	ER20 Ø1/13

Senso di rotazione Contrario al mandrino - Direction of rotation Opposite to the machine spindle

Coni - Shanks	SK DIN 69871		CAT ANSI B5.50		BT MAS 403		HSK DIN 69893			C. ISO 26623		
Grandezza - Size	40	50	40	50	40	50	63	80	100	C5	C6	C8
Dual contact (Optional)												
H Standard	65	80	65	80	65 / 80	80	65 / 80	65 / 80	80	65 / 80	65 / 80	80
H Optional 110												
A	193	193	193	193	193	199	200	200	203	196	196	198
B	35	35	35	35	35	41	42	42	45	38	38	40

IMBALLO & PESO - PACK WEIGHT:
Valigetta - Bag 11Kg

DOTAZIONE STANDARD - STANDARD EQUIPMENT
Valigetta / Stop block / Ghiera ER / Chiavi di servizio
Tubetto di grasso / Libro istruzioni
Special bag / Stop block / ER nut / Wrenches / Grease tube / Instruction book

OPZIONI - OPTIONS

HIGH SPEED - 6000 Rpm
QUICK POSITIONING - Customized Angles
OUTPUT - ER 25

1

GMU-16

TYPE 1

Dati tecnici - Technical data

Ratio 1:1	Kg 6,8
Rpm 4.000	Ø 16
N 480	M 12
Nm 18	ER25 Ø1/16

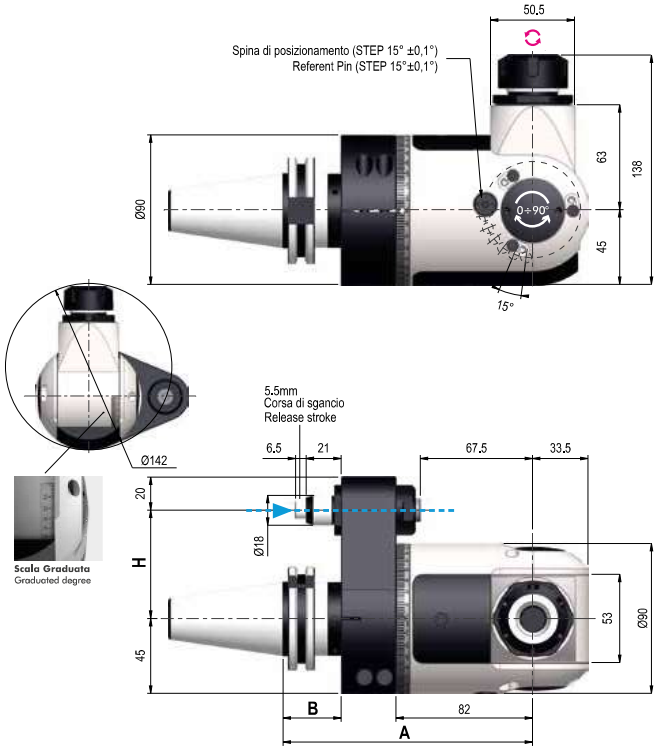

Senso di rotazione Contrario al mandrino - Direction of rotation Opposite to the machine spindle

Coni - Shanks	SK DIN 69871		CAT ANSI B5.50		BT MAS 403		HSK DIN 69893			C. ISO 26623		
Grandezza - Size	40	50	40	50	40	50	63	80	100	C5	C6	C8
Dual contact (Optional)												
H Standard	65 / 80	80	65 / 80	80	65 / 80	80	65 / 80	65 / 80	80	65 / 80	65 / 80	80
H Optional 110												
A	150	150	150	150	150	156	157	157	160	153	153	155
B	35	35	35	35	35	41	42	42	45	38	38	40

IMBALLO & PESO - PACK WEIGHT:
Valigetta - Bag 10Kg

DOTAZIONE STANDARD - STANDARD EQUIPMENT
Valigetta / Stop block / Ghiera ER / Chiavi di servizio
Tubetto di grasso / Libro istruzioni
Special bag / Stop block / ER nut / Wrenches / Grease tube / Instruction book

OPZIONI - OPTIONS

HIGH SPEED - 6000 Rpm
QUICK POSITIONING - Customized Angles

1

GMU-20

TYPE 2

Dati tecnici - Technical data

Ratio 1:1	Kg 13
Rpm 4.000	Ø 20
N 715	M 16
Nm 32	ER32 Ø2/20

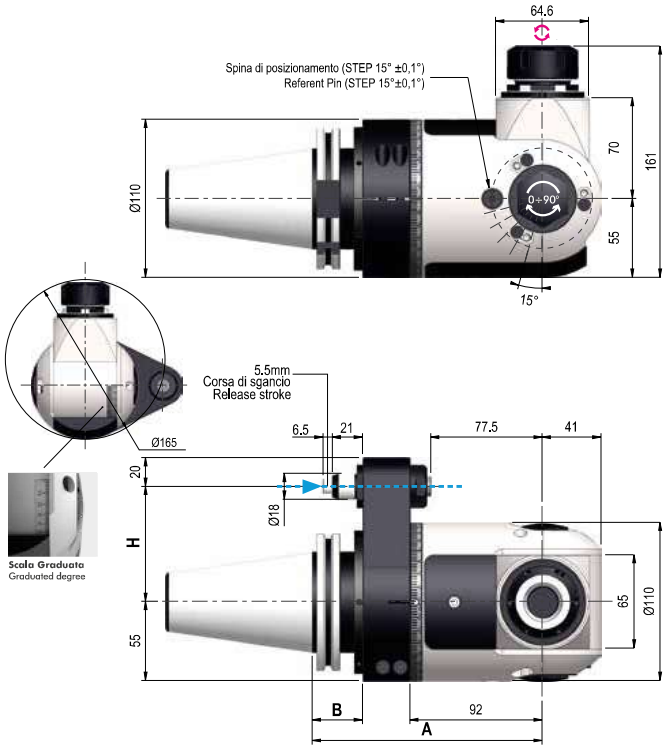

Senso di rotazione Contrario al mandrino - Direction of rotation Opposite to the machine spindle

Coni - Shanks	SK DIN 69871	CAT ANSI B5.50	BT MAS 403	HSK DIN 69893		C. ISO 26623	
Grandezza - Size	50	50	50	80	100	C6	C8
Dual contact (Optional)							
H Standard	80	80	80	80	80	80	80
H Optional 110							
A	160	160	166	167	170	163	165
B	35	35	41	42	45	38	40

IMBALLO & PESO - PACK WEIGHT:
Valigetta - Bag 16Kg

DOTAZIONE STANDARD - STANDARD EQUIPMENT
Valigetta / Stop block / Ghiera ER / Chiavi di servizio
Tubetto di grasso / Libro istruzioni
Special bag / Stop block / ER nut / Wrenches / Grease tube / Instruction book

OPZIONI - OPTIONS

HIGH SPEED - 6000 Rpm
QUICK POSITIONING - Customized Angles

1

G90-16 2U

TYPE 1

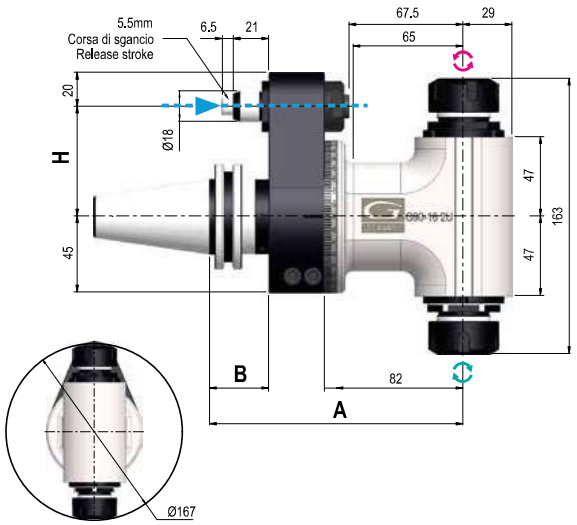

Dati tecnici - Technical data

Ratio 1:1	Kg 6,4
Rpm 4.000	Ø 16
N 510	M 12
Nm 24	ER25 Ø1/16

Senso di rotazione Uguale e Contrario al mandrino - Direction of rotation Same & Opposite to the machine spindle

Coni - Shanks	SK DIN 69871		CAT ANSI B5.50		BT MAS 403		HSK DIN 69893			C. ISO 26623		
Grandezza - Size	40	50	40	50	40	50	63	80	100	C5	C6	C8
Dual contact (Optional)												
H Standard	65 / 80	80	65 / 80	80	65 / 80	80	65 / 80	65 / 80	80	65 / 80	65 / 80	80
H Optional 110												
A	150	150	150	150	150	156	157	157	160	153	153	155
B	35	35	35	35	35	41	42	42	45	38	38	40

IMBALLO & PESO - PACK WEIGHT:
Valigetta - Bag 9,5Kg

DOTAZIONE STANDARD - STANDARD EQUIPMENT
Valigetta / Stop block / Ghiera ER / Chiavi di servizio
Tubetto di grasso / Libro istruzioni
Special bag / Stop block / ER nut / Wrenches / Grease tube / Instruction book

OPZIONI - OPTIONS

HIGH SPEED - 8000 Rpm
OUTPUT - Weldon Max Ø16 (X2)
OUTPUT - Shell mill holder Ø16 (X2)

GERARDI DOUBLE SERIES
Classic Line - ATC Series
ANGLE HEADS

1

G90-16L 2U

TYPE 1

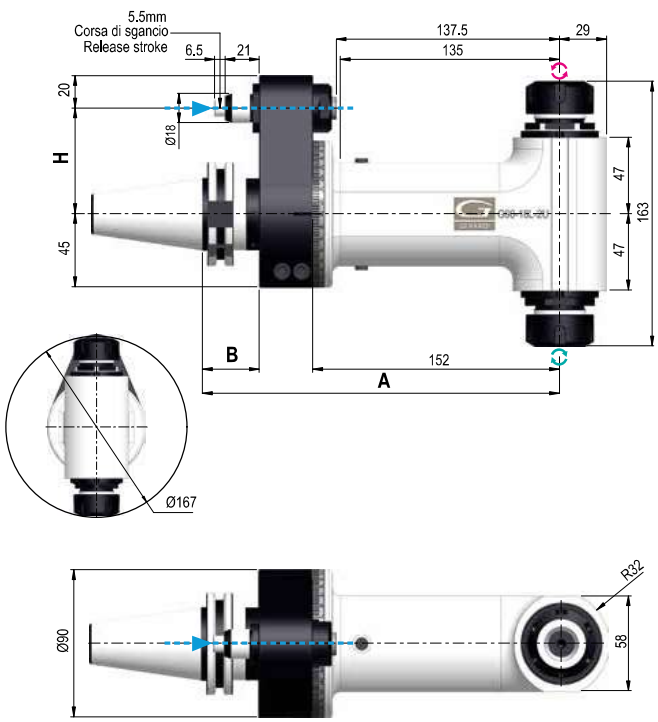

Dati tecnici - Technical data

Ratio 1:1	Kg 13
Rpm 4.000	Ø 16
N 510	M 12
Nm 24	ER25 Ø1/16

Senso di rotazione Uguale e Contrario al mandrino - Direction of rotation Same & Opposite to the machine spindle

Coni - Shanks	SK DIN 69871		CAT ANSI B5.50		BT MAS 403		HSK DIN 69893			C. ISO 26623		
Grandezza - Size	40	50	40	50	40	50	63	80	100	C5	C6	C8
Dual contact (Optional)												
H Standard	65 / 80	80	65 / 80	80	65 / 80	80	65 / 80	65 / 80	80	65 / 80	65 / 80	80
H Optional 110												
A	220	220	220	220	220	226	227	227	230	223	223	225
B	35	35	35	35	35	41	42	42	45	39	39	40

IMBALLO & PESO - PACK WEIGHT:
Cassa in Legno - Wooden Box 27Kg

DOTAZIONE STANDARD - STANDARD EQUIPMENT
Cassa in Legno / Stop block / Ghiera ER / Chiavi di servizio
Tubetto di grasso / Libro istruzioni
Wooden Box / Stop block / ER nut / Wrenches / Grease tube / Instruction book

OPZIONI - OPTIONS

HIGH SPEED - 8000 Rpm
OUTPUT - Weldon Max Ø16 (X2)
OUTPUT - Shell mill holder Ø16 (X2)

1

G90-20-2U

TYPE 2

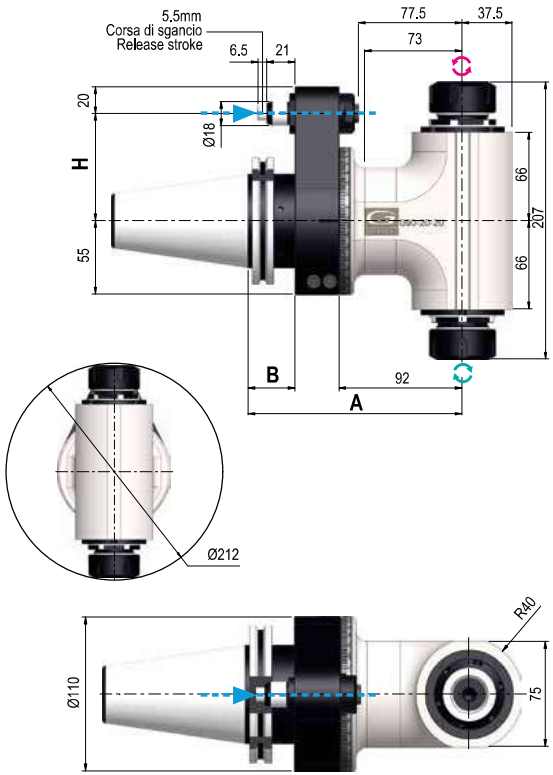

Dati tecnici - Technical data

Ratio 1:1	Kg 11,7
Rpm 4.000	Ø 20
N 1250	M 16
Nm 40	ER32 Ø2/20

Senso di rotazione Uguale e Contrario al mandrino - Direction of rotation Same & Opposite to the machine spindle

Coni - Shanks	SK DIN 69871	CAT ANSI B5.50	BT MAS 403	HSK DIN 69893			C. ISO 26623	
Grandezza - Size	50	50	50	63	80	100	C6	C8
Dual contact (Optional)								
H Standard	80	80	80	80	80	80	80	80
H Optional 110								
A	160	160	166	167	167	170	163	165
B	35	35	41	42	42	45	38	40

IMBALLO & PESO - PACK WEIGHT:
Valigetta - Bag 15Kg

DOTAZIONE STANDARD - STANDARD EQUIPMENT
Valigetta / Stop block / Ghiera ER / Chiavi di servizio
Tubetto di grasso / Libro istruzioni
Special bag / Stop block / ER nut / Wrenches / Grease tube / Instruction book

OPZIONI - OPTIONS

HIGH SPEED - 6000 Rpm
OUTPUT - Weldon Max Ø20 (X2)
OUTPUT - Shell mill holder Ø27 (X2)

1

G90-20L-2U

TYPE 2

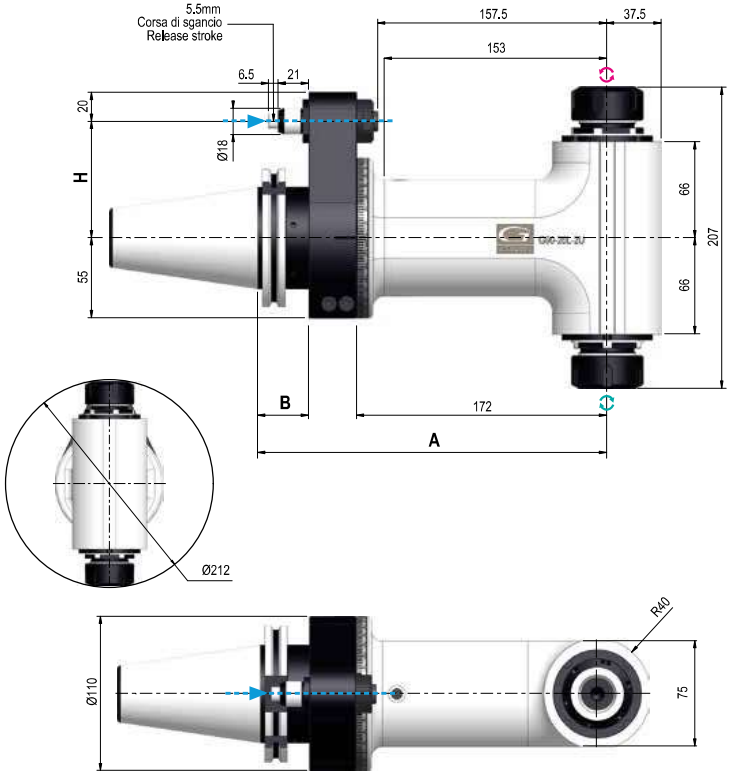

Dati tecnici - Technical data

Ratio 1:1	Kg 15,5
Rpm 4.000	Ø 20
N 1.250	M 16
Nm 40	ER-32 Ø2/20

Senso di rotazione Uguale e Contrario al mandrino - Direction of rotation Same & Opposite to the machine spindle

Coni - Shanks	SK DIN 69871	CAT ANSI B5.50	BT MAS 403	HSK DIN 69893		C. ISO 26623	
Grandezza - Size	50	50	50	80	100	C6	C8
Dual contact (Optional)							
H Standard	80	80	80	80	80	80	80
H Optional 110							
A	240	240	246	247	250	243	245
B	35	35	41	42	45	38	40

IMBALLO & PESO - PACK WEIGHT:
Cassa in Legno - Wooden Box 29,5Kg

DOTAZIONE STANDARD - STANDARD EQUIPMENT
Cassa in Legno / Stop block / Ghiera ER / Chiavi di servizio
Tubetto di grasso / Libro istruzioni
Wooden Box / Stop block / ER nut / Wrenches / Grease tube / Instruction book

OPZIONI - OPTIONS

HIGH SPEED - 6000 Rpm
OUTPUT - Weldon Max Ø20 (X2)
OUTPUT - Shell mill holder Ø27 (X2)

G90-30-2U

TYPE 3

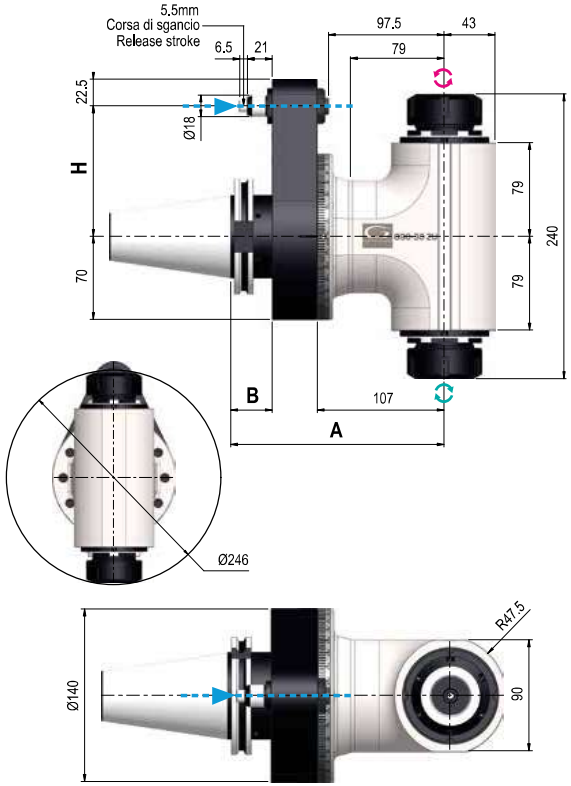

Dati tecnici - Technical data

Ratio 1:1	Kg 20
Rpm 4.000	Ø 30
N 1750	M 20
Nm 75	ER40 Ø3/30

Senso di rotazione Uguale e Contrario al mandrino - Direction of rotation Same & Opposite to the machine spindle

Coni - Shanks	SK DIN 69871	CAT ANSI B5.50	BT MAS 403	HSK DIN 69893		C. ISO 26623
Grandezza - Size	50	50	50	80	100	C8
Dual contact (Optional)						
H Standard Ø18	110	110	110	110	110	110
A	180	180	186	187	190	185
B	35	35	41	42	45	40

IMBALLO & PESO - PACK WEIGHT:
Valigetta - Bag 23Kg

DOTAZIONE STANDARD - STANDARD EQUIPMENT
Valigetta / Stop block / Ghiera ER / Chiavi di servizio
Tubetto di grasso / Libro istruzioni
Special bag / Stop block / ER nut / Wrenches / Grease tube / Instruction book

OPZIONI - OPTIONS

HIGH SPEED - 6000 Rpm
OUTPUT - Weldon Max Ø25 (X2)
OUTPUT - Shell mill holder Ø27 (X2)
OUTPUT - HSK 40 (X2)

G90-30L-2U

TYPE 3

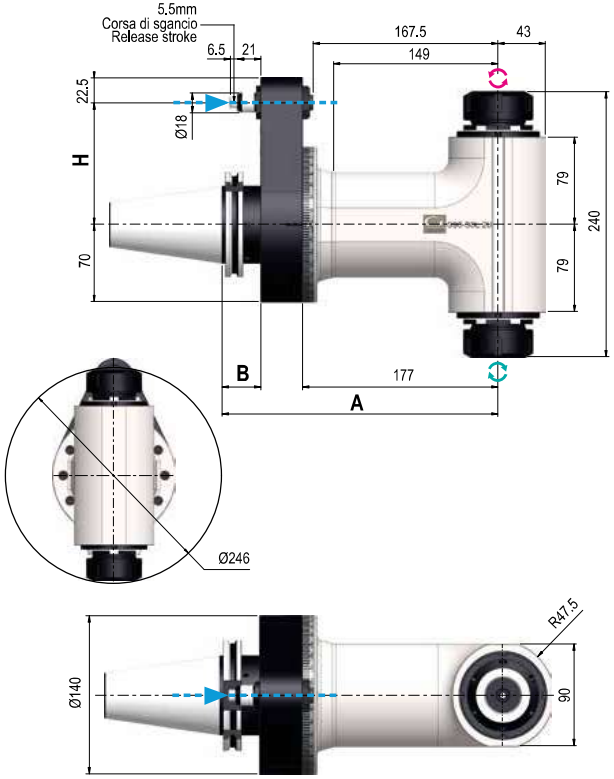

Dati tecnici - Technical data

Ratio 1:1	Kg 23
Rpm 4.000	Ø 30
N 1.750	M 20
Nm 75	ER-40 Ø3/30

Senso di rotazione Uguale e Contrario al mandrino - Direction of rotation Same & Opposite to the machine spindle

Coni - Shanks	SK DIN 69871	CAT ANSI B5.50	BT MAS 403	HSK DIN 69893		C. ISO 26623
Grandezza - Size	50	50	50	80	100	C8
Dual contact (Optional)						
H Standard Ø18	110	110	110	110	110	110
A	250	250	256	257	260	255
B	35	35	41	42	45	40

IMBALLO & PESO - PACK WEIGHT:
Cassa in Legno - Wooden Box 37Kg

DOTAZIONE STANDARD - STANDARD EQUIPMENT
Cassa in Legno / Stop block / Ghiera ER / Chiavi di servizio
Tubetto di grasso / Libro istruzioni
Wooden Box / Stop block / ER nut / Wrenches / Grease tube / Instruction book

OPZIONI - OPTIONS

HIGH SPEED - 6000 Rpm
OUTPUT - Weldon Max Ø25 (X2)
OUTPUT - Shell mill holder Ø27 (X2)
OUTPUT - HSK 40 (X2)

1

GR90-5

TYPE 1

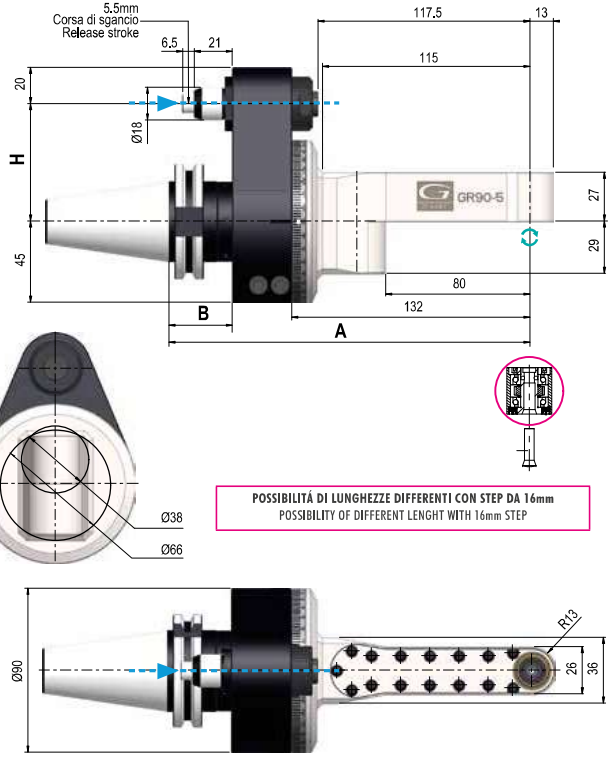

Dati tecnici - Technical data

Ratio 1:1	Kg 4,7
Rpm 8.000	Ø 4,5
N 140	M 4
Nm 9	SCHAUBLIN P6 Ø0,3 / 5

Senso di rotazione Uguale al mandrino - Direction of rotation Same as the machine spindle

Coni - Shanks	SK DIN 69871			CAT ANSI B5.50		BT MAS 403			HSK DIN 69893			C. ISO 26623		
Grandezza - Size	30	40	50	40	50	30	40	50	63	80	100	C5	C6	C8
Dual contact (Optional)														
H Standard	65 / 80	65 / 80	80	65 / 80	80	65 / 80	65 / 80	80	65 / 80	65 / 80	80	65 / 80	65 / 80	80
H Optional 110														
A	200	200	200	200	200	195	200	206	207	207	210	203	203	205
B	35	35	35	35	35	30	35	41	42	42	45	38	38	40

IMBALLO & PESO - PACK WEIGHT:
Valigetta - Bag 8Kg

DOTAZIONE STANDARD - STANDARD EQUIPMENT
Valigetta / Stop block / Ghiera ER / Chiavi di servizio
Tubetto di grasso / Libro istruzioni
Special bag / Stop block / ER nut / Wrenches / Grease tube / Instruction book

OPZIONI - OPTIONS

COLLETS - Pinza Schaublin P6 Ø 0,3 - 0,9
COLLETS - Pinza Schaublin P6 Ø 1 - 1,9
COLLETS - Pinza Schaublin P6 Ø 2 - 3,5
COLLETS - Pinza Schaublin P6 Ø 4 - 5

1

GR90-10

TYPE 1

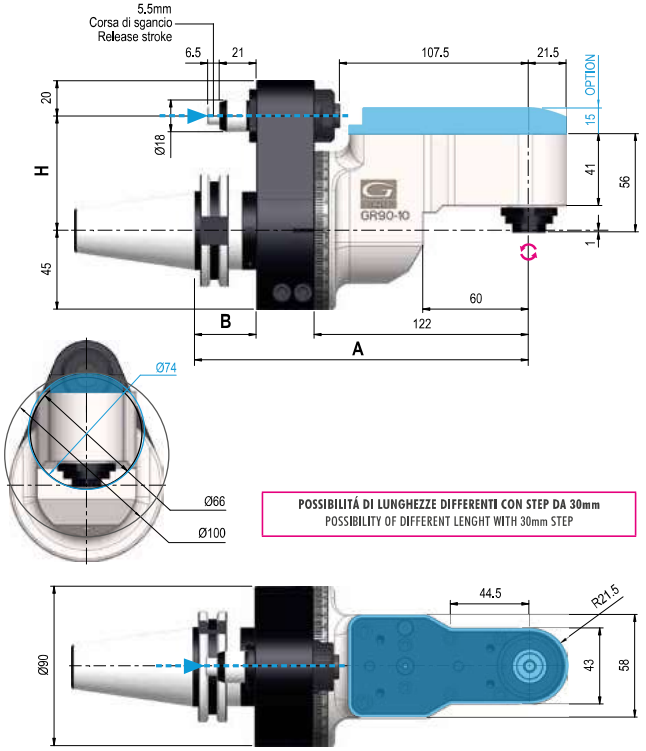

Dati tecnici - Technical data

Ratio 1:1,6	Kg 6,2
Rpm 4.000	Ø 10
N 620	M 8
Nm 20	ER-16 Ø1/10

Senso di rotazione Contrario al mandrino - Direction of rotation Opposite to the machine spindle

Coni - Shanks	SK DIN 69871		CAT ANSI B5.50		BT MAS 403		HSK DIN 69893			C. ISO 26623		
Grandezza - Size	40	50	40	50	40	50	63	80	100	C5	C6	C8
Dual contact (Optional)												
H Standard	65 / 80	80	65 / 80	80	65 / 80	80	65 / 80	65 / 80	80	65 / 80	65 / 80	80
H Optional 110												
A	190	190	190	190	190	196	197	197	200	193	193	195
B	35	35	35	35	35	41	42	42	45	38	38	40

IMBALLO & PESO - PACK WEIGHT:
Valigetta - Bag 9,5Kg

DOTAZIONE STANDARD - STANDARD EQUIPMENT
Valigetta / Stop block / Ghiera ER / Chiavi di servizio
Tubetto di grasso / Libro istruzioni
Special bag / Stop block / ER nut / Wrenches / Grease tube / Instruction book

OPZIONI - OPTIONS

HIGH SPEED - 8000 Rpm - **Internal coolant NO**
REFR. - COOLANT - dal Cono - Through Shank 70bar - **Dry running NO**
OUTPUT - Weldon Max Ø10
OUTPUT - Shell mill holder Ø13

GR90-16

TYPE 1

Dati tecnici - Technical data

Ratio 1:1	Kg 6
Rpm 4.000	Ø 16
N 620	M 12
Nm 20	ER-25 Ø1/16

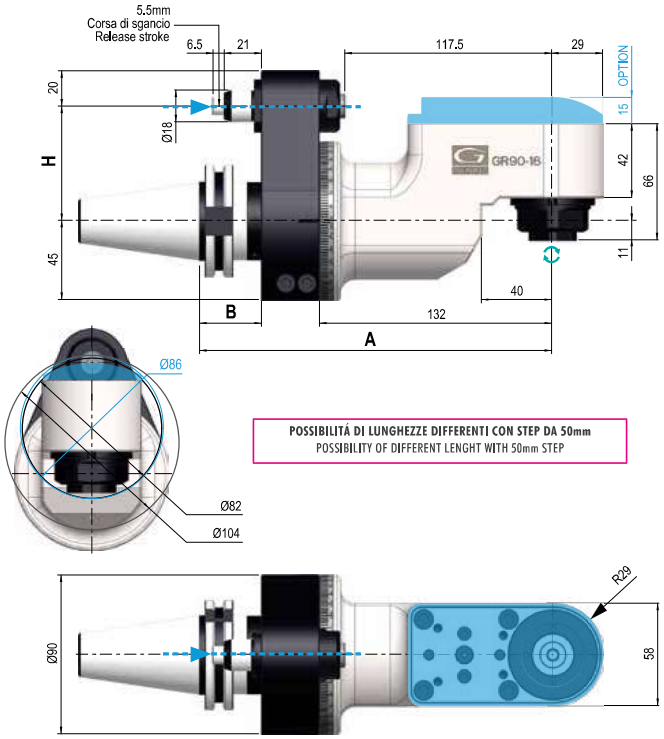

POSSIBILITÁ DI LUNGHEZZE DIFFERENTI CON STEP DA 50mm
POSSIBILITY OF DIFFERENT LENGHT WITH 50mm STEP

Senso di rotazione Uguale al mandrino - Direction of rotation Same as the machine spindle

Coni - Shanks	SK DIN 69871		CAT ANSI B5.50		BT MAS 403		HSK DIN 69893			C. ISO 26623		
Grandezza - Size	40	50	40	50	40	50	63	80	100	C5	C6	C8
Dual contact (Optional)												
H Standard	65 / 80	80	65 / 80	80	65 / 80	80	65 / 80	65 / 80	80	65 / 80	65 / 80	80
H Optional 110												
A	200	200	200	200	200	206	207	207	210	203	203	205
B	35	35	35	35	35	41	42	42	45	38	38	40

IMBALLO & PESO - PACK WEIGHT:
Valigetta - Bag 10Kg

DOTAZIONE STANDARD - STANDARD EQUIPMENT
Valigetta / Stop block / Ghiera ER / Chiavi di servizio
Tubetto di grasso / Libro istruzioni
Special bag / Stop block / ER nut / Wrenches / Grease tube / Instruction book

OPZIONI - OPTIONS

HIGH SPEED - 8000 Rpm - **Internal coolant NO**
REFR. - COOLANT - dal Cono - Through Shank 70bar - **Dry running NO**
OUTPUT - Weldon Max Ø16
OUTPUT - Shell mill holder Ø16

GERARDI OFFSET SERIES
Classic Line - ATC Series
ANGLE HEADS

GR90-20

TYPE 3

NEW 2023

Dati tecnici - Technical data

Ratio 1:1	Kg 15,6
Rpm 4.000	Ø 20
N 1.750	M 16
Nm 75	ER-32 Ø2/20

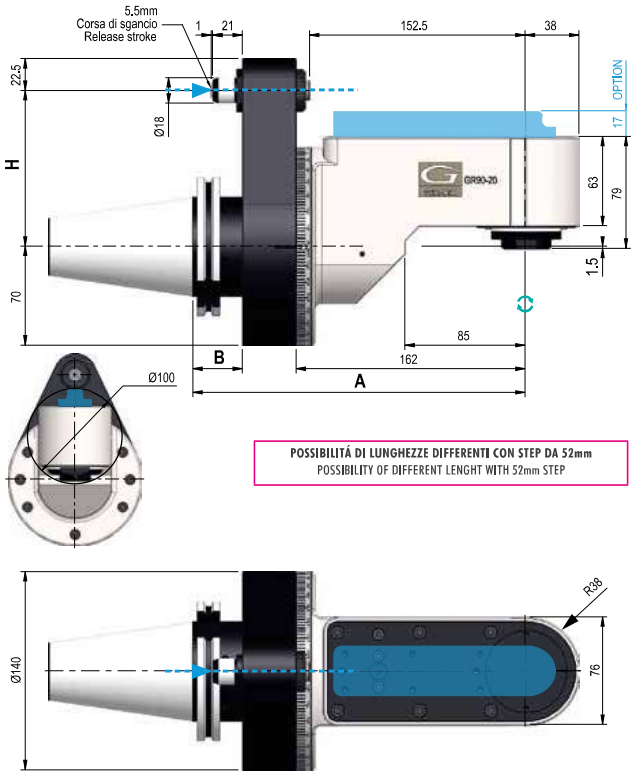

POSSIBILITÁ DI LUNGHEZZE DIFFERENTI CON STEP DA 52mm
POSSIBILITY OF DIFFERENT LENGHT WITH 52mm STEP

Senso di rotazione Uguale al mandrino - Direction of rotation Same as the machine spindle

Coni - Shanks	SK DIN 69871	CAT ANSI B5.50	BT MAS 403	HSK DIN 69893	C. ISO 26623
Grandezza - Size	50	50	50	100	C8
Dual contact (Optional)					
H Standard Ø18	110	110	110	110	110
A	235	235	241	245	240
B	35	35	41	45	40

IMBALLO & PESO - PACK WEIGHT:
Cassa in Legno - Wooden Box 30Kg

DOTAZIONE STANDARD - STANDARD EQUIPMENT
Cassa in Legno / Stop block / Ghiera ER / Chiavi di servizio
Tubetto di grasso / Libro istruzioni
Wooden Box / Stop block / ER nut / Wrenches / Grease tube / Instruction book

OPZIONI - OPTIONS

HIGH SPEED - 6000 Rpm - **Internal coolant NO**
REFR. - COOLANT - dal Cono - Through Shank 70bar - **Dry running NO**
OUTPUT - Weldon Max Ø20
OUTPUT - Shell mill holder Ø16

GR90-S40

TYPE 4

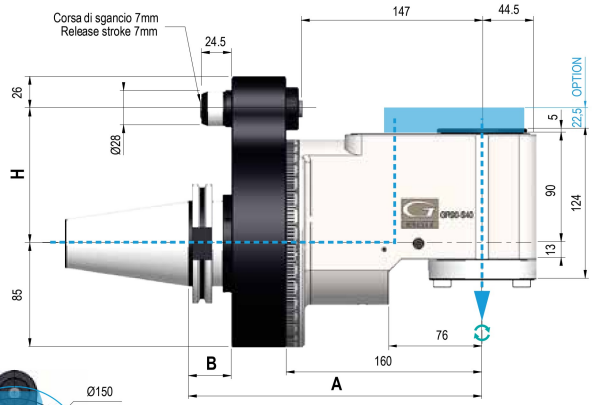

POSSIBILITÁ DI LUNGHEZZE DIFFERENTI CON STEP DA 68mm
POSSIBILITY OF DIFFERENT LENGHT WITH 68mm STEP

Dati tecnici - Technical data

Ratio 1:1	Kg 22,6
Rpm 4.000	Ø 26
N 1800	M 20
Nm 140	ISO / CAT / BT40

Senso di rotazione Uguale al mandrino - Direction of rotation Same as the machine spindle

Coni - Shanks	SK DIN 69871	CAT ANSI B5.50	BT MAS 403	HSK DIN 69893	C. ISO 26623
Grandezza - Size	50	50	50	100	C8
Dual contact (Optional)					
H Standard Ø18	110	110	110	110	110
A	240	240	246	250	245
B	35	35	41	45	40

IMBALLO & PESO - PACK WEIGHT:
Cassa in Legno - Wooden Box 37Kg

DOTAZIONE STANDARD - STANDARD EQUIPMENT
Cassa in Legno / Stop block / Ghiera ER / Chiavi di servizio
Tubetto di grasso / Libro istruzioni
Wooden Box / Stop block / ER nut / Wrenches / Grease tube / Instruction book

OPZIONI - OPTIONS

HIGH SPEED - 5000 Rpm - **Internal coolant NO**
REFR. - COOLANT - dal Cono - Through Shank Max **70bar** - 4000Rpm - **Dry running NO**
OUTPUT - Weldon Max Ø26
OUTPUT - HSK 63
OUTPUT - Shell mill holder Ø27
OUTPUT - C4
OUTPUT - C5

MTC SERIES
MANUAL TOOL CHANGE

INGRANAGGI - GEARS
Ingranaggi Gleason con evolvente rettificato massime performances e minori vibrazioni
Gleason ground spiral bevel gears maximum performances and minimum vibration

CUSCINETTI - BEARINGS
Cuscinetti a sfera a contatto obliquo in classe di precisione ABEC 9
Angular contact preloaded ball bearings of precision class ABEC 9

DESIGN

Il Design compatto, insieme alle specifiche descritte, consente: alte perfomances, elevate velocità, lunga durata degli utensili.
The Compact design, along with mentioned specifications, allows: highest performances, high speeds, long tools life

Anello graduato
Graduated ring

Flangia universale
Universal flange

USCITE
OUTPUTS:
- Portapinza ER (standard)
- Weldon
- Portafresa
- Speciale
- ER collet (standard)
- Weldon
- Shell mill holder
- Special

Corpo testa orientabile a 360° con pressurizzazione interna. In acciaio trattato, massima rigidità e resistenza alla corrosione. Minima dilatazione termica.
Treated steel head body with 360° position and internal air pressure, maximum rigidity and corrosion resistant. Minimum thermal expansion

PROLUNGHE - EXTENSIONS

Sulla serie di teste MTC è possibile variare la lunghezza del corpo aggiungendo il modulo di prolunga (pag.1.95)
On MTC series is possible to extend the lenght of the body by adding an extension (pag.1.95)

Massimo 2 elementi di prolunga ammessi - Max. 2 extensions admitted.